Fusil d'assaut
Calibre 5.56 mm (.223)

SG 553

Manuel

40 425 014

SWISS PRECISION

SWISS ARMS

Fusil d'assaut
Calibre 5.56 mm (.223)

SG 553

Manuel

40 425 014

SWISS ARMS

TABLE DES MATIÈRES

1	**CONSIGNES DE SÉCURITÉS**	6
1.1	Manipulations	6
1.1.1	Armes Dangereuses	6
1.1.2	15 consignes sur la sécurité des armes à feu	7
1.1.3	Protection des yeux et des oreilles	8
1.1.4	Munitions	8
1.1.5	Ne jamais complètement faire confiances à la sécurité	12
1.1.6	Chargement	13
1.1.7	Tir	13
1.1.8	Déchargement	15
1.2	Transport et stockage	15
1.3	Maintenance	16
1.4	Entretien et nétoyage	16
1.5	Pièces	17
1.6	SAN SWI SS ARMS AG politique	18
2	**THÉORIE DE L'ARME**	20
2.1	Description de l'arme	20
2.1.1	Généralités	20
2.1.2	Canon avec la boite de culasse et système à gaz (SB, picatinny version)	24
2.1.3	Canon avec la boite de culasse et système à gaz (SB, diopter version)	25
2.1.4	Canon avec la boite de culasse et système à gaz (LB, picatinny version)	26
2.1.5	Canon avec la boite de culasse et système à gaz (LB, diopter version)	27
2.1.6	Culasse	28
2.1.7	Poignée garde main	30
2.1.8	Chargeur	31
2.1.9	Ensemble de détente et cross pliante	32
2.2	Système de visée	34
2.2.1	Œilleton réglable	34
2.2.2	Guidon	35
2.3	Spécifications téchniques	36
2.3.1	SG 553 SB version Picatinny	36
2.3.2	SG 553 SB version Diopter	37
2.3.3	SG 553 LB version Picatinny	38
2.3.4	SG 553 LB version Diopter	39
2.4	Accessoirs	40

3	**MANIPULATIONS**	**42**
3.1	Instructions importantes	42
3.2	Chargement de l'arme	46
3.3	Déchargement (Nétoyage)	47
3.4	Changement de chargeur	48
3.5	Rechargement	48
3.6	Approvisionnement et couplage des chargeurs	49
3.6.1	Approvisionnement du chargeur	49
3.6.2	Couplage des chargeurs	49
4	**VISÉE, TIR, RÉGLAGE**	**50**
4.1	Visée et tir avec l'œilleton réglable	50
4.1.1	Réglage	50
4.1.2	Correction du point d'impact SG 553 avec l'œilleton	51
4.2	Visée et tir avec le dioptre de visée	52
4.2.1	Réglage avec le dioptre de visée	52
4.2.2	Correction du point d'impact SG 553 avec le dioptre de visée	53
4.3	Postions de la valve de gaz	55
4.3.1	Position I	55
4.3.2	Position II	55
4.4	Pliage de la cross	56
4.5	Réglage de la cross	57
4.6	Tir avec mitènes	58
4.7	Lance grenade (type grenade à fusil)	59
4.7.1	Généralités	59
4.7.2	Manipulations	59
4.7.3	Visée	59
4.7.4	Positions de tir	59
4.8	Utilisations des accessoires	60
4.8.1	Sangle de transport	60
4.9	Démontage	62
4.10	Remontage	72
4.11	Vérification du bon fonctionnement	76
4.12	Procédure en cas de disfonctionnement	78

5	**MAINTENANCE**	**80**
5.1	Type de maintenance	80
5.1.1	Nettoyage journalier	80
5.1.2	Nettoyage après tir	80
5.1.3	Maintenance après disfonctionnement	81
5.1.4	Mesures nécessaire par temps froid et dans la neige	82
5.2	Nettoyage et huilage	83
5.2.1	Huilage et déshuilage	83
5.2.2	Nettoyage journalier	83
5.2.3	Procédure de nettoyage.	83
5.2.4	Procédure d'huilage	83
6	**FONCTIONNEMENT**	**84**
6.1	Fonctionnement général du SG 553	84
6.1.1	Etre prêt au tir	84
6.1.2	Délivrer le feu	85
6.1.3	Déblocage et recule de la culasse	86
6.1.4	Fermeture de la culasse	89
6.2	Fonctionnement de la détente	91
6.2.1	Généralité	91
6.2.2	Détente en position sécurité«S»	92
6.2.3	Tir semi-automatique	93
6.2.4	Système de contrôle des rafales par 3	96
6.2.5	Tir en rafale illimitée	103
7	**APPEND IX**	**106**
7.1	Liste des figures	106
7.2	Liste des pièces	108
7.2.1	Version Picatinny, canon court	108
7.2.2	Version dioptre, canon court	110
7.2.3	Version Picatinny, canon long	112
7.2.4	Version dioptre, canon long	114
7.3	Dessin explosé	117
7.3.1	Dessin explosé / SG 553 SB	118
7.3.2	Dessin explosé / SG 553 LB	119
7.3.3	Dessin explosé / Cross ajustable	120

1 CONSIGNES DE SÉCURITÉ FUSIL D'ASSAUT SG 553

1.1 MANIPULATION

Les consignes de sécurité dans cette notice sont importantes. En comprenant les dangers inhérents à l'utilisation de toutes les armes à feu, et en prenant toutes les précautions décrites ici, vous pourrez apprécier en toute sécurité l'utilisation de votre arme.
Ne pas prendre toutes les précautions décrites ici pourrait engendrer des blessures sévères pour vous ou pour les autres, ainsi que des dommages irréversibles à l'arme ou autres biens.

1.1.1 ARMES DANGEREUSES

PISTOLETS, REVOLVERS, FUSILS et MITRAILLETTES sont classifiés
Comme des armes à feu ou des armes dangereuses et sont vendus par nous.
Avec comme consigne particulière que nous ne sommes en aucun cas responsable de la bonne utilisation ou de la vente avec des règlements locaux. SAN Swiss Arms AG ne peut être en aucun cas responsable de la mauvaise utilisation de l'arme, pour des blessures physique ou des dommages sur bien résultant totalement ou en parti (1) d'une infraction criminelle ou dû à une négligence, (2) une erreur ou une négligence dans la manipulation, (3) des modifications interdites, (4) des munitions défectueuses, impropre à l'arme, chargées manuellement ou la réutilisation de munition, (5) la corrosion, (6) la négligence, ou (7) toutes autres influences non directement ou immédiatement sous notre contrôle.
Ces limitations directement applicables à notre contrôle sont décrites dans la base du contrat, ainsi que la négligence ou la stricte responsabilité (Incluant les absences d'avertissement). En aucun cas SAN Swiss Arms AG ne peut être lié a un accident ou des dommages conséquents, tels que la perte de la jouissance,la perte commercial ou la perte de salaire ou de profit.

1.1.2 15 CONSIGNES SUR LA SÉCURITÉ AVEC LES ARMES À FEU

1. TOUJOURS transporter une arme approvisionnée chargée avec le selecteur de sureté en position "S"(SAFE).
2. Laisse le sélecteur de sureté en position "S" (SAFE) tant que l'on ne délivre pas le tir.
3. TOUJOURS considérer une arme comme étant chargée.
4. TOUJOURS être sûr que le canon est libre de toute opturation.
5. TOUJOURS être sûr de votre public, qu'il soit hors de la zone dangereuse avant de tirer.
6. TOUJOURS utiliser des munitions prévues et calibrées pour l'arme, propre, sec et usiné pour l'arme.
7. TOUJOURS utiliser des protections auditives et des lunettes balistiques quand vous tirez.
8. TOUJOURS contrôler votre arme durant le transport pour être sûr de la direction du canon en cas de chute ou déséquilibre.
9. NE JAMAIS tiré sur une surface plane ou sur de l'eau.
10. NE JAMAIS stocker une arme chargée. Armes et munitions doivent être stockés dans des lieux différents, sous cadenas si possible, hors de portée des enfants et des adultes imprudents.
11. NE JAMAIS laisser quelqu'un utiliser votre arme s'il n'a pas lu et compris ces instructions et le manuel de sécurité.
12. NE JAMAIS pointer ou laisser pointer le canon de son arme, chargée ou non, sur une cible que l'on ne veut pas détruire.
13. NE JAMAIS utiliser une arme à feu à proximité d'un animal non entrainé à supporter le bruit: les réactions d'un animal surpris peuvent blesser ou causer des accidents involontaires.
14. NE JAMAIS utiliser une arme sous l'influence de l'alcool ou de la drogue, votre vision ou votre jugement peuvent être sérieusement altéré et causer des manipulations ne respectant pas les règles de sécurité.
15. TOUJOURS prendre l'avis d'un docyeur si vous êtes sous médication, pour être sûr de tirer et de manipuler votre arme en sécurité.

1.1.3 PROTÉGER VOS YEUX ET VOS OREILLES

Toujours utiliser des lunettes de protection adéquates et des bouchons anti bruit «earmuff» quand vous tirez. Toujours être sûr que les personnes proches de vous utilisent des protections similaires. Des yeux non protégés peuvent être blessé par les ejections de gaz, les résidus de poudre, d'huile, particule de métal ou débris similaires Qui peuvent émaner occasionnellement de n'importe quelle arme dans le cadre d'une utilisation normal. Sans protection auriculaire, des exositions répétées au bruit dû au tir peuvent conduire à des pertes partielles ou totales des capacités auditives.

1.1.4 MUNITION

1. **Utiliser uniquement des munitions de grandes qualités et directement issus d'usines. Ne jamais utiliser de cartouche sale, humide, corrodée, pliée, ou endommagée. Ne jamais huiler les cartouches. Ne jamais utiliser des lubrifiants sous forme d'aérosol, de conservateur, ou des produits de nettoyage directement sur la cartouche ou sur des zones qui peuvent entrer en contact avec la cartouche. Lubrifiant ou toute autre matière sur les cartouches peuvent causer potentiellement de dangereux disfonctionnement sur les munitions. Utiliser des uniquement des munitions pour laquelle votre arme est calibré. Le bon calibre de l'arme est toujours gravé sur l'arme; ne jamais tenter d'utiliser un autre calibre pour l'arme.**

2. **L'utilisation de munition rechargée, «refabriquée», chargée-main, ou autres munitions non standrads annule toutes les garanties. Le rechargement est une science et l'utilisation de munition non correctement chargé peut être extrèmement dangereux. Dans dommages irréversibles sur l'arme et des blessures sévères sur le tireur peuvent en résulter. Toujours utiliser des munitions qui répondent au normes de performance industrielle établie par the Sporting Arms and Ammunition Manufacturers' Institute, Inc. of the United States (SAAMI).**

3. De sérieux dommage à l'arme à feu et de graves blessures le tireur ou les autres peuvent résulter d'une surpression dans la chambre ou le canon de l'arme dû à diverses conditions durant le tir. Une surpression peut etre causer par l'opturation du canon, des dépôts de poudre important, ou par l'utilisation incorrect de cartouche ou d'un ensemble défectueux de cartouches. En plus, l'utilisation de cartouche sale, corrodée, ou endommagée peut entrainer l'explosionde la cartouche et ainsi produire des dommages à l'arme et blesser des personnes avec l'excés de pression soudant des gaz de combustion dans les mécanismes de l'arme.

4. Arreter immédiatement le tir et controler le canon pour une possible opturation de le cas ou:

   - vous avez des difficultées, ou vous sentez une résistance inabitule, en chargeant une cartouche dans la chambre ou;
   - Un non départ de coup ou;
   - Le mécanisme d'extraction ne parvient pas à éjecté l'étui;
   - Des grains de poudres non brulés serait présent dans les mécanismede l'arme, ou;
   - Le bruit du tir anormal ou faible.

   Dans tous ces cas il est possible que l'ogive soit boquée à mi-course dans le canon. Tirer une munition dans un canon obstruié peut détruire l'arme à feu et blésser gravement le tireur et les personnes qui l'entour.

5. L'ogive peut être bloquée dans le canon si:

- La cartouche n'a pas était correctement chargée avec la poudre adéquate, ou si la poudre ne s'allume pas, (l'allumage de l'amorce seule suffit à la séparation de l'ogive et de la douille, mais généralement ne génère pas assez de puissance pour que l'ogive soit complètement expulsé du canon), ou;

- Si l'ogive n'est pas solidement liéz à la douille. Quand une cartouche de ce type est extraite de la chambre sans avoir été tirée, l'ogive peut rester à l'intérieur ou le canon commence. En conséquence le chargement d'une autre cartouche peut pousser la première ogive plus profondément dans le tube du canon.

6. Si il y a un raison quelconque de suspecter une ogive d'obstruer le canon, il faut immediatement décharger l'arme à feu et en vérifier le tube. Il n'est pas suffisant de controler juste la chambre. Une ogive peut être introduite plus profondément dans le tube où il est difficile de voir.

SI UNE OGIVE EST DANS LE TUBE, NE JAMAIS ESSAYER DE TIRER EN UTILISANT UNE AUTRE CARTOUCHE, OU DE L'ÉCLATER AVEC UNE À BLANC OU D'UTILISER UNE MUNITION DÉJÀ MIS DE CÔTÉ: UNE TEL TECHNIQUE PEUT GÉNÉRER UN EX AIT DE PRESSION, EN DETRUISANT L'ARME ET EN CAUSANT DE SÉVÈRES BLESSURES.

Si la balle peut etre expulsé à l'aide d'une tige à nettoyer, nettoyer tout les imbruler de poudre dans le tube, la chambre, et le mécanisme avant de retirer. Si la balle ne peut être expulsée du tube par une tige de nettoyage, amener l'arme à un armurerier.

7. Saleté, corrosion, ou tout autre matière étrangère sur la cartouche peut entraver completement la chambre et causer l'eclatement de la douille durant le tir. La même chose est vraie pour une cartouche endommagée ou déformée.

8. Ne pas huiler une cartouche, et être sûre que la chambre à été nettoyée de toute huile ou de conservateur avant le tir. L'huile interfère avec les frictions entre la cartouche et la chambre qui s'avèrent nécessaire pour une utilisation en sécurité de l'arme, rendant sujette l'arme à des traumatismes similaires à ceux d'une surpression.

9. Utiliser des lubrifiants avec parcimonie sur les pièces mobiles de votre arme à feu. Éviter la pulvérisation excessive de n'importe quel produit aérosol d'entretien pour arme, particulièrement où il peut y avoir des munitions. Tous les lubrifiants, et les lubrifiants en aérosol en particulier, peuvent pénétrer les apprêts de la cartouche et causer des ratés. Certains lubrifiants très pénétrants peuvent aussi migrer à l'intérieur de la cartouche et causer une détérioration de la poudre propulsive ; sur la mise à feu, la poudre peut ne pas s'enflammer. Si seulement l'apprêt s'enflamme, il y a danger que la balle se bloque dans le canon.

1.1.5 NE JAMAIS completement faire confiance à la sureté

1. Votre arme est équipée d'un dispositif de sécurité efficace et bien conçue : Cependant,ne jamais reposer complètement sur n'importe quel mécanisme de sécurité. Il n'est pas un substitut pour une manipulation prudente de l'arme. AUCUNE sécurité, même efficace ou bien conçue, ne devrait se voir un confiance aveugle. Comme tout autre dispositif mécanique, la sécurité est sujette à la casse ou au mauvais fonctionnement et peut être affectée par l'usure, l'abus, la saleté, la corrosion, l'assemblage incorrect, un réglage ou la réparation incorrecte, ou lemanque d'entretien. En outre, il n'y a aucune sécurité qui est «à l'épreuve des enfants », ou qui peut empêcher complètement les déverse ments accidentels d'une mauvaise utilisation, négligence ou « turbulences ». Le meilleur mécanisme de sécurité est votre propre bon sens ; UTILISEZ-LE ! Toujours manipuler votre arme à feu comme si vous vous attendiez à ce que la sécurité ne marche pas!

2. Lors de la manipulation des armes à feu, ne pas lui permettent de se diriger vers n'importe quelle partie de votre corps ou autre personne. Aucun mal ne se traduira si vous respectez cette règle, même si un tir accidentel se produit.

3. Ne pas transporter cette carabine avec une cartouche dans la chambre et la gâchette armé.

4. Toujours garder le doigt hors de la détente et le bout du canon pointé dans une direction sûre lorsqu'on utilise une arme.

1.1.6 Chargement

1. Toujours être sûre que le canon est pointé dans une direction sûre !

2. Ne jamais essayer de charger ou de décharger une arme à feu à l'intérieur d'un véhicule, d'un bâtiment ou tout autre confiné espace (sauf un champ de tir correctement construit). Les zones fermées n'offrent généralement aucune direction complètement sûre pour pointer l'arme à feu ; en cas d'un tir accidentel, il y a de grand risque de dommages corporels ou matériels.

3. Avant le chargement, nettoyez toutes les graisses et l'huile de l'alésage et de la chambre, et assurer vous de vérifier qu'aucune obstruction n'est dans le canon. Tout corps étranger dans le canon pourrait entraîner un bombé ou éclater le canon ou encore d'autres dommages à l'arme à feu, et pourrait causer des blessures graves au tireur ou à d'autres

1.1.7 Tir

1. Garder la bouche du canon pointée dans une direction sûre et le doigt hors de la détente lors du chargement de toute arme à feu.

2. Ne pas transporter ou abandonner toute arme à feu qui est armé et prêt à tirer! Armé, il suffit d'une légère pression sur la détente pour déclancher le tir. Un tir accidentel pourrait facilement se faire si vous tombez ou laisser tomber l'arme à feu, ou si l'arme à feu est choqué ou dérangé par quelqu'un ou quelque chose d'autre. Jamais tirer avec des armes à feu quand votre doigt, main, visage ou toute autre partie de votre corps est adjacent à la voie d'éjection, ou dans toutes les positions où vous pouvez être radiée par le mouvement alternatif du mouvement de la culasse. Aussi bien le mouvement de la culasse et que l'éjection des douilles vides font partie du cycle normal d'utilisation de l'armes à feu et ne posent aucun danger pour la sécurité du tir si l'arme à feu est conservé dans une prise normale et tenu à bout de bras lors du tir.

3. Ne jamais permettre aux autres personnes de se tenir à vos côtés où ils pourraient être frappés par une douille éjectée. La douille est chaude et peut être éjecté avec une force suffisante pour provoquer une brûlure, couper ou de blesser un oeil non protégé. Assurez-vous qu'il ya un chemin clair et vue dégagé pour l'éjection sécuritaire de la douille ont tiré. N'oubliez pas, la douille peut rebondir sur un objet dur à proximité et vous frapper vous ou quelqu'un d'autre. Si, pendant le tir, votre arme présente un disfonctionnement mécanique, de liaison, « crache » le gaz dû au poudre, si une amorce de la cartouche est percée, si une douille est bombée ou rompu, ou si le bruit de la mise à feu ne sonne pas tout à fait normalement, arrêter le tir immédiatement ! Il peut être dangereux de continuer. DÉCHARGER l'arme à feu – n'essayez pas de « un tir supplémenatire». Amenez l'arme à feu et les munitions à un armurier pour examen

4. Pendant le tir de toute arme à feu, une cartouche non tirée ou une douille tirée peut parfois être coincé entre la culasse et le canon. Supprimer l'accident comme suit, tout en gardant le canon pointé dans une DIRECTION non dangereuse :

   Retirez le chargeur, puis tirez vers l'arrière la culasse et verrouiller la à l'arrière en poussant vers le haut le levier de culasse. La cartouche bloquée ou douillepeut maintenant être enlevé en la secouant vers dehors ou la prenant avec les doigts.

1.1.8 Déchargement

1. Assurez-vous toujours que le Canon est pointé dans une direction sûre!

2. N'oubliez pas de décharger la chambre après quele chargeur a été retiré!

3. Jamais supposer qu'une arme à feu est déchargée jusqu'à ce que vous ayez personnellement vérifié!

4. Après chaque session de tir, effectuer une dernière vérification pour s'assurer que l'arme est déchargée avant de quitter la place!

1.2 Transport et stockage

Lorsque vous transportez votre arme vers et à partir séance de tir, gardez-le déchargés pour votre sécurité et pour la sécurité d'autrui.

Lorsque vous rangez votre arme à feu, gardez-la séparé des munitions, sous clef si possible et hors de portée des enfants et des personnes inexpérimentées ou non autorisés.

1.3 Maintenance

Toutes les armes à feu nécessitent un entretien périodique et une inspection qui peut révéler un besoin d'ajustement ou de réparation. Avoir votre arme à feu vérifié par un armurier compétent chaque année même si elle semble bien fonctionner ; la casse, le mauvais fonctionnement ou la corrosion de certaines composantes peut ne pas être facilement détectable avec un examen externe.

Si vous remarquez n'importe quelle défaillance mécanique, ne continuez pas à utiliser l'arme à feu. DÉCHARGER l'arme à feu et l'apporter à un armurier compétent immédiatement pour un examen approfondi. De même, si l'eau, le sable ou un autre corps étranger pénètre dans le mécanisme interne, il faut immédiatement démonter l'arme à feu pour un nettoyage complet et en profondeur.

Ne pas garder votre arme à feu propre et en bon état de fonctionnement peut conduire à une situation potentiellement dangereuse et un accident causant des lésions corporelles graves ou endommagés des biens.

1.4 Entretien et nettoyage

1. Votre arme à feu est livrée, emballé et préservé avec une légère couche de graisse protectrice et d'huiles mis en usine. Avant le chargement, s'assurer que toute la graisse et l'huile a été nettoyé du tube et du mécanisme.

2. Avant de commencer à démonter votre arme à feu pour le nettoyage, toujours vérifier pour vous assurer qu'elle est déchargée!

3. Après le nettoyage, toujours s'assurer que aucun chiffon de nettoyage ou autre obstacle demeure dans le tube ou de la chambre!

1.5 Pièces

Notre Service Department maintient une gamme complète de pièces de rechange. Même si la plupart des armuriers ont les connaissances, la formation et la capacité à effectuer les réparations nécessaires à votre arme à feu, les compétences et la finition de n'importe quel armurier particulier est totalement hors de notre contrôle. Si votre arme à feu a besoin d'une réparation, il est vivement recommandé que vous la retourniez à SAN Swiss Arms AG. Suivez les instructions décrites ci-dessous. N'oubliez pas, les modifications non autorisés de pièces de rechange peuvent annuler votre garantie.

Une arme à feu est un instrument de précision et le remplacement des pièces exigera un montage individuel pour assurer un fonctionnement correct. Une mauvaise pièce, un mauvais remplacement, ou un assemblage non prévu ou assemblage mécanique incorrect peut provoquer une situation dangereuse ou un fonctionnement dangereux, endommagent l'arme à feu, ou causant de possible blessures graves au tireur ou à d'autres. Si n'importe quelle pièce est commandé sans retour de l'arme à SAN SWISS AG, le client assume la pleine responsabilité de veiller à ce que la pièce fournie est correcte pour son arme à feu et est correctement installée et montée par un armurier.

SAN SWISS ARMS AG DÉCLINE TOUTE RESPONSABILITÉ POUR LE FONCTIONNEMENT DE TOUTE ARME À FEU DANS LAQUELLE LE REMPLACEMENT PIÈCES EST EFFECTUEE PAR D'AUTRES QUE NOUS.

1.6 Politique de SAN SWISS ARMS AG

Avant l'expédition, votre arme à feu a été soigneusement inspectée et testé au tir afin de s'assurer qu'elle était conforme à nos spécifications et normes.

Si votre arme à feu ont besoin de réglage, de réparation ou de remise à neuf, nous recommandons fortement que vous la retourniez à SAN Swiss Arms AG pour le service de l'usine. S'il y a n'importe quelle question au sujet des performances de votre arme à feu, veuillez écrire à SAN Swiss Arms AG Service Department, décrivez entièrement toutes les circonstances et les conditions. Si notre Service Department prend la décision que votre arme à feu exige de le service de l'usine, vous serez alors averti et vous recevrez des instructions pour la confection de votre envoi. Notre Service Department fera à votre arme une inspection complète et évaluera le(s) problème(s) spécifié(s) dans votre lettre.

Si le travail requis n'est pas couvert par les termes de notre « garantie limitée » (une copie est jointe avec votre arme à feu), vous recevrez un devis du coût réel, et non une estimation. Tout travail de réparation doit être autorisée par vous, et aucun travail ne sera effectué sans votre autorisation explissite.Pour tout retour d'arme à feu pour des réglages, réparation ou la remise à neuf, veuillez suivre ces suggestions pour accélérer le service :

1. **Seuls revendeurs agréés par le gouvernement peuvent recevoir par courrier les armes de poing. Armes de poing postées par des particuliers sont confisqués par la poste.**

2. **Les lois permettent de retourner votre arme au fabricant pour le service par l'intermédiaire de transporteurs publics ou, si votre arme est une carabine ou un fusil de chasse, par la poste. Toutefois, l'état et les lois locales sur les armes à feu varient considérablement ; vous devez consulter votre procureur local concernant les lois restrictives dans votre province ou territoire au sujet de votre envoi ou la réception d'armes à feu. Avec ce qui précède gardez à l'esprit, il est fortement recommandé que toute arme à feu nous soit envoyée pour des réparations via un distributeur autorisé par le gouvernement fédéral.**

Concernant les lois restrictives dans votre province ou territoire au sujet de votre envoi ou la réception d'armes à feu. Avec ce qui précède gardez à l'esprit, il est fortement recommandé que toute arme à feu nous soit envoyée pour des réparations via un distributeur autorisé par le gouvernement fédéral.

3. Toute arme à feu doit être payée d'avance pour l'expedition.
NOUS N'ACCEPTERONS PAS D'ETRE PAYE A LA RECEPTION.

4. Les armes retournées pour la réparation doivent être adressées à

SAN Swiss Arms AG
Industrieplatz
8212 Neuhausen am Rheinfall
Suisse

5. Soyez sûr de joindre une lettre indiquant numéro de série, le calibre et la longueur du canon de votre arme à feu. Également, précisez la nature du trouble connu ou travaux nécessaires. Énoncer simplement « défectueux » ou « réparé si nécessaire » est une information non suffisante. Soyez précis et joindre des copies de la correspondance précédente.

6. LES ARMES À FEU DOIVENT ÊTRE EXPÉDIÉES DECHARGEES.
Vérifiez deux fois la chambre de votre arme à feu avant l'expédition.
Si les armes à feu sont envoyées à SAN Swiss Arms AG chargée, nous sommes tenus par la loi d'informer les autorités fédérales.

7. N'incluez pas les lunettes de visée, des équipements personnalisées, des sangles ou autres accessoires sur l'arme à feu non livrée par nous.

2 THÉORIE DE L'ARME

2.1 Description de l'arme

Le SG 553 est une arme à fonctionnement par Gaz avec un verou tournant.

Figure 1: SG 553 SB version standard avec rail picatinny et Oeilleton rabattable avec guidon et crosse arrière ajustable (optionnel).

Figure 2: SG 553 SB version Standard avec dioptre de visé.

Figure 3: SG 553 LB Version canon long avec rail picatinny et Oeilleton rabattable avec guidon et crosse arrière ajustable (optionnel).

Figure 4: SG 553 LB Version canon long avec dioptre de visé.

CHAMP D'APPLICATION

SG 553 SB (canon court)

- À une distance allant jusqu'à 300 m / 328 yds.
  - en feu semi automatique
  - en feu semi automatique rapide
  - en rafale de trois munitions
  - en rafale

- À une distance allant jusqu'à 400 m / 437 yds., quand il est équipé d'un système de visé.

- Le SG 553 peut tirer avec la crosse en position normale ou repliée

SG 553 LB (canon long)

- À une distance allant jusqu'à 300 m / 328 yds.
  - en feu semi automatique
  - en feu semi automatique rapide
  - en rafale de trois munitions
  - en rafale

- À une distance allant jusqu'à 400 m / 437 yds., quand il est équipé d'un système de visé.

- Avec une bayonnette sur le canon, comme une arme pour couper et piquer (SG 553 LB seulement).

- Comme un lance-grenade (SG 553 LB seulement).

- Le SG 553 peut tirer avec la crosse en position normale ou repliée.

2.1.2 CANON AVEC LA BOITE DE CULASSE ET SYSTÈME À GAZ (SB, VERSION PICATINNY)

Le canon se visse dans le corps de l'arme. La bouche du canon est équipé d'un bouchon cache-flamme à demeure ou démontable. Le support de guidon, qui est fixé sur le canon, contient les canaux de gaz, accepte un système de visé et le système de gaz et sert aussi de support pour la poigné garde-main.
La corps du canon guide la culasse et héberge le système de vérouillage. Le viseur monté avec dioptre ou avec rail picatinny et guidon rabattable sont aussi montés en haut du corps du canon.

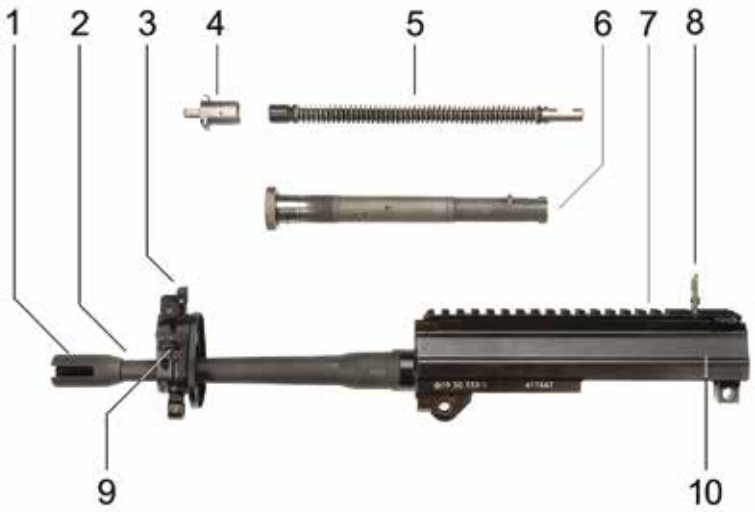

Figure 5: Canon (SB), corps de l'arme avec rail picatinny et guidon rabattable, système de gaz.

(1) Bouchon cache-flamme
(2) CanonSB
(3) Guidon
(4) Valve de gaz
(5) Piston à gaz
(6) Tube pour les gaz
(7) Rail Picatinny
(8) Oeilleton
(9) Support de guidon
(10) Corps de l'arme

2.1.3 CANON AVEC LA BOITE DE CULASSE ET SYSTÈME À GAZ (SB, VERSION AVEC DIOPTRE)

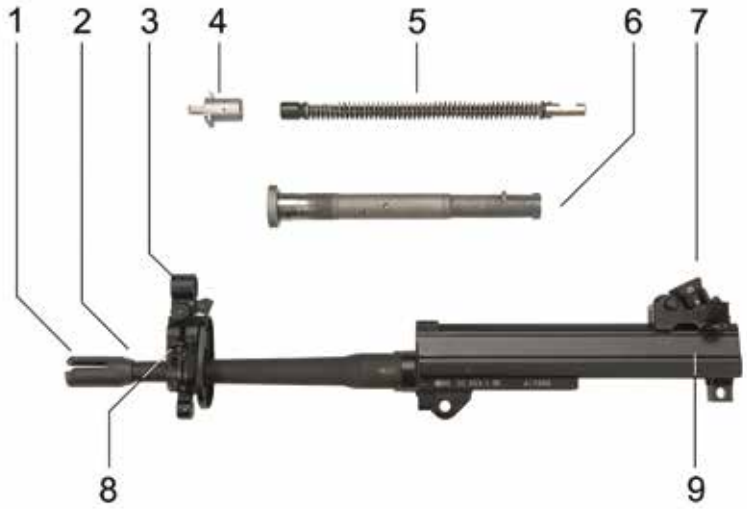

Figure 6: Canon (SB), corps avec viseur dioptrique, système à gaz.

(1) Bouchon cache-flamme
(2) CanonSB
(3) Guidon
(4) Valve de gaz
(5) Piston à gaz
(6) Tube pour les gaz
(7) Oeilleton
(9) Support de guidon
(10) Corps de l'arme

2.1.4 CANON AVEC LA BOITE DE CULASSE ET SYSTÈME À GAZ (LB, VERSION PICATINNY)

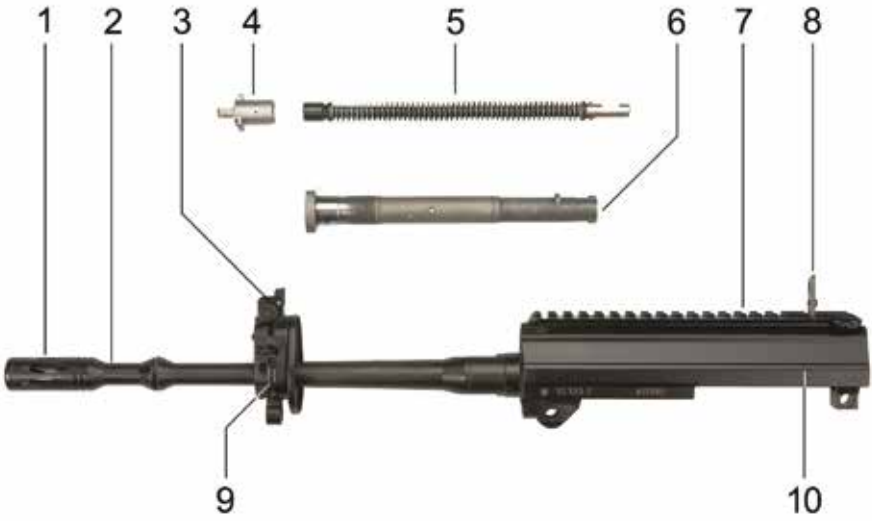

Figure 7: Canon (LB), corps de l'arme avec rail picatinny et guidon rabattable, système de gaz

(1) Bouchon cache-flamme
(2) CanonSB
(3) Guidon
(4) Valve de gaz
(5) Piston à gaz
(6) Tube pour les gaz
(7) Rail Picatinny
(8) Oeilleton
(9) Support de guidon
(10) Corps de l'arme

2.1.5 CANON AVEC LA BOITE DE CULASSE ET SYSTÈME À GAZ (LB, VERSION AVEC DIOPTRE)

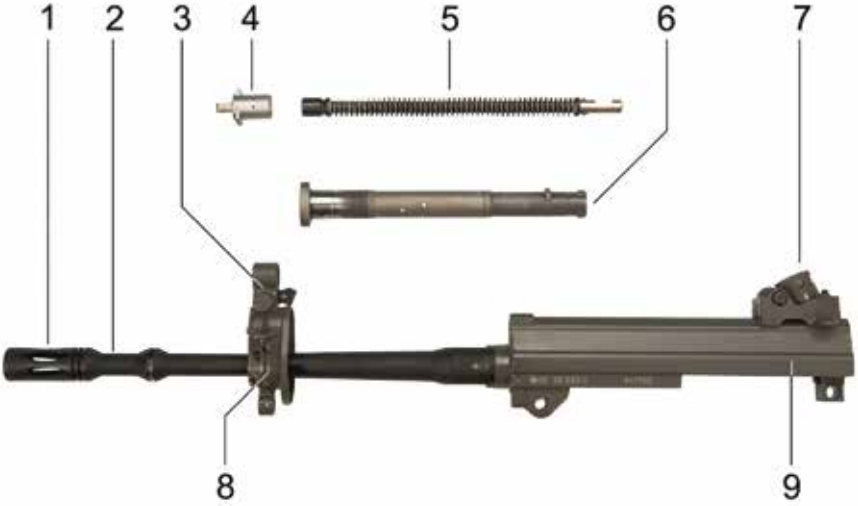

Figure 8: Barrel (LB), receiver with diopter sight, gas system

(1) Bouchon cache-flamme
(2) CanonSB
(3) Guidon
(4) Valve de gaz
(5) Piston à gaz
(6) Tube pour les gaz
(7) Oeilleton
(8) Support de guidon
(9) Corps de l'arme

2.1.6 CULASSE

La culasse contient deux parties principales:

- La tête de culasse
- le système coulissant

La tête de culasse

La tête de culasse maintient la culasse dans son ensemble, abrite le percuteur, l'extracteur et alimante la chambre avec la cartouche.

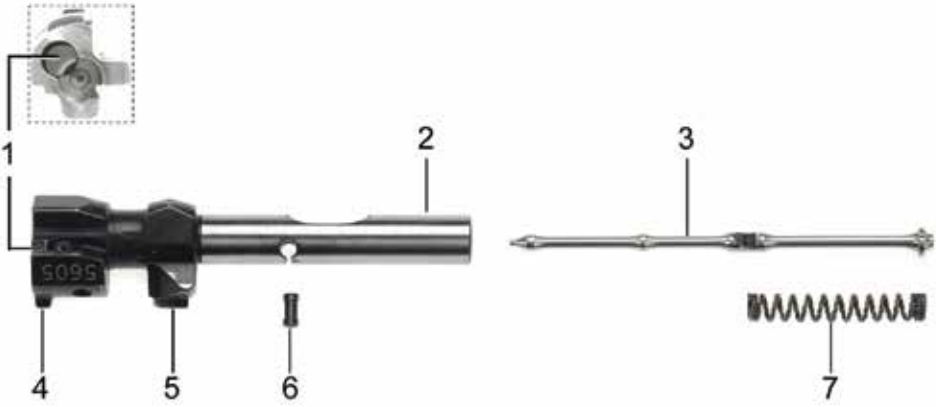

Figure 9: La tête de culasse

(1) Extarcteur
(2) Tête de culasse
(3) Percuteur
(4) Loquet de maintient
(5) Came de controle
(6) Doigt de maintient
(7) Ressort de percuteur

Le système coulissant

Le système coulissant guide la tête de culasse, contrôle la fermeture et l'ouverture en grande partie par la came de controle, tient le piston à gaz et arme le marteau.

(1) Système coulissant
(2) Came de contrôle

Figure 10: système coulissant vu de gauche

(1) Levier d'armement
(2) Système coulissant
(3) Rail de poignée de chargement
(4) Poignée de chargement

Figure 11: système coulissant vu de droite

2.1.7 POIGNÉE GARDE-MAIN

La poignée garde-main protège le canon et le système des gaz contre les dommages et assure la protection contre les brulures.

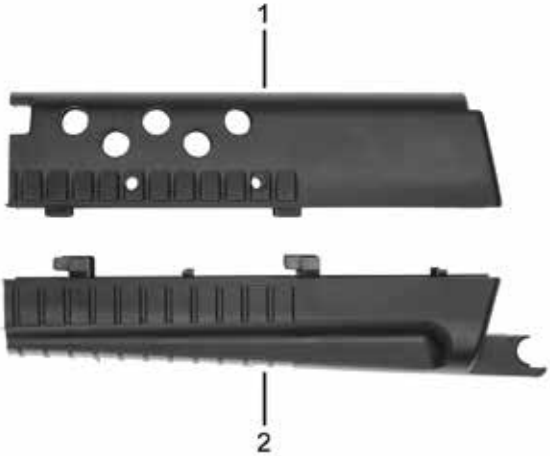

Figure 12: Poignée garde-main

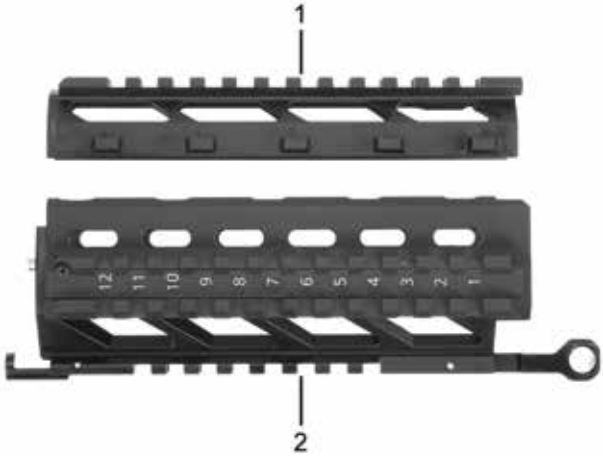

Figure 13: Poignée garde-main à 4 rail

(1) Poignée garde-main, partie haute
(2) Poignée garde-main, partie basse

2.1.8 CHARGEUR

Le chargeur est transparent et a une capacité de 5, 10, 20 ou 30 munitions. Sur l'autre côté du corps du chargeur il y a des encoches qui permettent de connecter des chargeurs entre eux si cela est requis.

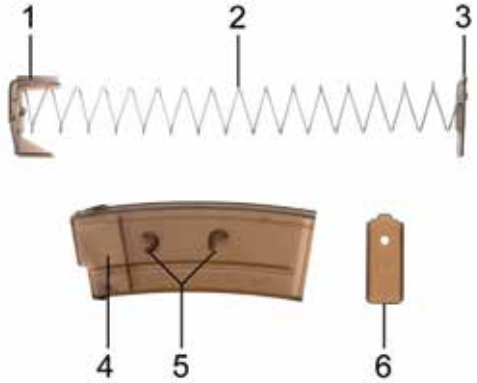

(1) Controlleur
(2) Ressort de chargeur
(3) Plaque de maintient du ressort du chargeur
(4) Corps du chargeur
(5) Encochement d'accouplemnt de chargeur
(6) Plaque du chargeur

Figure 14: Chargeur 30 munitions, connectable

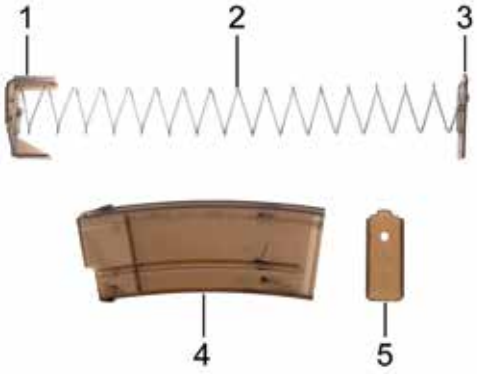

(1) Controlleur
(2) Ressort de chargeur
(3) Plaque de maintient du ressort du chargeur
(4) Corps du chargeur
(5) Plaque du chargeur

Figure 15: Chargeur 30 munitions, non-connectable

2.1.9 ENSEMBLE DE DÉTENTE ET CROSS PLIANTE

L'ensemble de détente comprend l'ensemble des parties necessaire à faire feu. Le selecteur de sureté permet de part et d'autre de l'arme de selectionner 4 modes:

Position «S» = la détente est bloquée, l'arme est en position sureté.
Position «1» = l'arme va faire feu en mode semi-automatique.
Position «3» = l'arme va faire feu par rafale de trois.
Après chaque tir, la détente doit être relachée et réactionnée.
Position «20» = l'arme va faire feu en rafale.

Par pivotement du garde détente à droite ou à gauche, la détente va devenir accessible pour le tir avec des gants.

Pour des raisons de sureté le garde détente doit être enlevé juste avant le tir avec l'arme,et après le tir, il doit être immediatement remis en position normale.

Figure 16: Ensemble de détente et cross pliante vu de droite

(1) Cross pliante
(2) Selecteur de sureté
(3) Corps de la détente
(4) Poignée pistolet
(5) Détente
(6) Arretoir de chargeur

Le mode de feu est affecté par le verrouillage de tir automatique (4):

- Si le vérrouillage de tir automatique est activé (pastille blanche visible) il est possible de tiré en mode semi-automatique et semi-automatique rapide.

- Si le vérrouillage de tir automatique est désactivé (pastille blanche cachée) il est possible de tiré dans tout les modes de tir.

Le positionnement de verouillage de feu est généralement définie des les règles d'engagement.

Figure 17: Ensemble de détente et cross pliante vu de gauche

(1) Corps de détente
(2) Attrapeur de culasse
(3) Selecteur de sureté
(4) Vérouillage automatique de tir
(5) Crosse pliante
(6) Arretoir de chargeur
(7) Garde détente
(8) Poigné pistolet
(9) Encrage de la crosse pliante

2.2 MÉCANISMES DE VISÉE

Les mécanismes de visée comprennent soit l'œilleton rabatable soit le dioptre de visée.

2.2.1 MÉCANISME DE L'OEILLETON RABATABLE

Mécanisme de l'oeilleton rabatable se compose du guidon et de l'œilleton rabatable.
L'œilleton est marqué avec «100», se qui correspond à un tir à une distance de 100 m / 109 yds.
Le guidon est fixé à son support avec les visse deréglage. Le guidon escamotable est monté sur la partie basse du guidon.

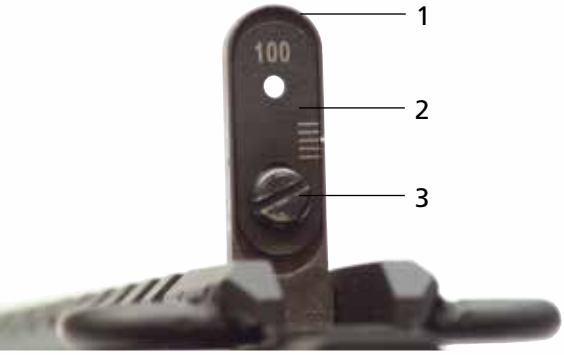

(1) Guige de l'oeilleton
(2) Oeilleton
(3) Visse de réglage

Figure 18: Oeilleton rabatable

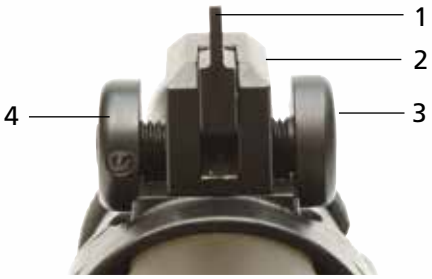

(1) Guidon
(2) Maintient de guidon
(3) Visse de réglage du guidon
(4) Disque de réglage du guidon

Figure 19: Guidon escamotable

2.2.2 MÉCANISME DU VISEUR DIOPTRIQUE

Le mécanisme de visée dioptrique est constitué de deux parties, le guidon et l'oeilleton.

Le tambour du viseur dioptrique peut être mis sur les positions «1», «2» and «3», correspondant à des distances de tir de 100 m (109 yds.), 200 m (218 yds.) et 300 m (328 yds.). Les positions marquées en blanc correspondend au point visé=point d'impact.

La postion de visée«1» est prévue pour les tir de contacts, et deux points lumineux sur les lautaret sont installés pour la visée de nuit.

(1) Zone de support
(2) Support
(3) Vis de correction en élévation
(4) Tambour
(5) Viseur de nuit
(6) Vis de correction latérale

Figure 20: Viseur dioptrique

(1) Tunnel du guidon
(2) Guidon
(3) Vis de réglage du guidon
(4) Guidon de visé de nuit

Figure 21: Guidon avec viseur de nuit

2.3 SPECIFICATIONS TECHNIQUES

2.3.1 SG 553 SB VERSION PICATINNY

Calibre	mm	5.56
Longueur total	mm	733
Longueur avec la crosse repliée	mm	503
Canon		
Longueur du canon	mm	258
Nombre de rayure du canon		6
Fusil d'assaut		
SG 553-1	pousses	10
SG 553-2	pousses	7
Viseur		
Type	Oeilleton	
Base du viseur	mm	340
Portée pratique	m	100
Poids de pression sur la détente	N	35
Cadence de tir aproximative	mun./min	700-850
Vitesse en sortie canon V0 approximative	m/s	780
Energie en sortie canon E0 approximative	J	1240
Poids		
Arme avec chargeur vide	g	3200
Chargeur de 20 munitions vide	g	95
Chargeur de 30 munitions vide	g	110
Chargeur de 20 munitions plein	g	340
Chargeur de 30 munitions plein	g	475

Susceptible de changer sans notification.

2.3.2 SG 553 SB VERSION DIOPTRIQUE

Calibre	mm	5.56
Longueur total	mm	733
Longueur avec la crosse repliée	mm	503
Canon		
Longueur du canon	mm	258
Nombre de rayure du canon		6
Fusil d'assaut		
SG 553-1	pousses	10
SG 553-2	pousses	7
Viseur		
Type	Dioptrique	
Base du viseur	mm	340
Portée pratique	m	100
Poids de pression sur la détente	N	35
Cadence de tir aproximative	mun./min	700-850
Vitesse en sortie canon V0 approximative	m/s	780
Energie en sortie canon E0 approximative	J	1240
Poids		
Arme avec chargeur vide	g	3180
Chargeur de 20 munitions vide	g	95
Chargeur de 30 munitions vide	g	110
Chargeur de 20 munitions plein	g	340
Chargeur de 30 munitions plein	g	475

Susceptible de changer sans notification.

2.3.3 SG 553 LB VERSION PICATINNY

Calibre	mm	5.56
Longueur total	mm	822
Longueur avec la crosse repliée	mm	592
Canon		
Longueur du canon	mm	347
Nombre de rayure du canon		6
Fusil d'assaut		
SG 553-1	pousses	10
SG 553-2	pousses	7
Viseur		
Type	Oeilleton	
Base du viseur	mm	360
Portée pratique	m	100
Poids de pression sur la détente	N	35
Cadence de tir aproximative	mun./min	700-850
Vitesse en sortie canon V0 approximative	m/s	850
Energie en sortie canon E0 approximative	J	1480
Poids		
Arme avec chargeur vide	g	3390
Chargeur de 20 munitions vide	g	95
Chargeur de 30 munitions vide	g	110
Chargeur de 20 munitions plein	g	340
Chargeur de 30 munitions plein	g	475

Susceptible de changer sans notification.

2.3.4 SG 553 LB VERSION DIOPTRIQUE

Calibre	mm	5.56
Longueur total	mm	822
Longueur avec la crosse repliée	mm	592
Canon		
Longueur du canon	mm	347
Nombre de rayure du canon		6
Fusil d'assaut		
SG 553-1	pousses	10
SG 553-2	pousses	7
Viseur		
Type	Dioptrique	
Base du viseur	mm	360
Portée pratique	m	100
Poids de pression sur la détente	N	35
Cadence de tir aproximative	mun./min	700-850
Vitesse en sortie canon V0 approximative	m/s	850
Energie en sortie canon E0 approximative	J	1480
Poids		
Arme avec chargeur vide	g	3310
Chargeur de 20 munitions vide	g	95
Chargeur de 30 munitions vide	g	110
Chargeur de 20 munitions plein	g	340
Chargeur de 30 munitions plein	g	475

Susceptible de changer sans notification.

2.4 ACCESSOIRES

Tout SG 553 est livré avec pour accessoires

- Sangle de transport
- Necessaires de chargement
- Necessaire de nettoyage

Figure 22: Sangle de transport
Sangle de transport en nylon tressé avec deux crochets, un clip d'ajustement et une boucle

Figure 23: Necessaire de chargement OTAN

Figure 24: Necessaire de nettoyage OTAN

(1) Huile pour arme
(2) Chiffon
(3) Graisse pour arme
(4) Saccoche
(5) Pinceau de nettoyage
(6) Tige guide de nettoyage(3 pcs.)
(7) Poignée de la tige guide
(8) Tresse et tir tresse pour nettoyage du canon
(9) Embout pour chiffon
(10) Brosse pour le canon
(11) Brosse pour la graisse
(12) Brosse pour la chambre
(13) Brosse pour le tube à gaz

3 MANIPULATIONS

3.1 INSTRUCTIONS IMPORTANTES

1. Le fusil d'assaut est considéré comme chargé même si l'utilisateur est convaincu du contraire sans que les mesures de sécurité soit faite per sonnellement.

2. Si l'utilisateur de l'arme porte l'arme dans ces mains, le canon ne doit jamais viser quelque chose qu'il ne veut pas détruire.

3. Le doigt de la détente doit rester hors de la détente tant que les organes de visé ne sont pas alligner sur la cible.

4. Chaque utilisateur de l'arme est responsable de l'utilisation de son fusil d'assaut.Il doit immédiatement arreter le tir même contre les ordres s'il est convaincu de mettre en danger un humain ou un animal ou s'il va provoquer des dommages sur des matériels.

5. Le canon doit être controler avant chaque tir. Chaque tireur est reponsable de son contrôle personnellement.

6. Un contrôle du déchargement de l'arme doit être fait à la fin de chaque séance de tir. Chaque tireur est responsable personnellement du déchargement.

7. Le canon doit toujours pointer dans une direction sûre durant l'utilisation.

8. Seules des munitions d'entrainement peuvent être utilisées durant des entrainements de manipulations de l'arme.

9. Avant d'entrer sur le champ de tir:
   a. L'arme est déchargée et les chargeurs sont maintenus séparés d'elle;
   b. Le verouillage de tir automatique est activé (point blanc visible);
   c. Le contrôle du canon est fait;
   d. La culasse est ouverte et maintenue en position par le levier de chargement.

10. Sur le champ de tir:
   a. Le fusil d'assaut est laissé seul avec la culasse ouverte, sans chargeur et sécurisé sur un ratelier;
   b. Le fusil d'assaut peut seulement être chargé en position feu, le fusil d'assaut doit être déchargé avant de quitter la position de tir et la culasse laissée;
   c. Toute manipulation en position feu est réalisée sur la position de tir
   d. Le contrôle de déchargement est fait après le tir sur le pas de tir

11. Après le départ du champ de tir, le verouillage de tir automatique est mis selon l'utilisation (optionnelle).

12. Laisser une arme charger sur un corps humain est prohibé.

13. Les oreilles doivent être protégées par des protections auditives durant le tir.

14. Le fusil d'assaut peut être chargé à l'abri, mais la sureté n'est effacée que sur la position de tir. Elle est remise avant de quitter la position de tir.

15. Durant un tir un tir en mouvement les divers positions de tir sont considérées comme étént la position de tir.

16. La position de contact est parallèle à la position de tir.

17. Quand on repositionne le selecteur de sureté, on ne doit pas presser la détente en même temps.

18. Les modes de tir coup par coup, semi automatique et rafale peuvent être utilisés en marchant.

19. Les modes de tir coup par coup, semi automatique et rafale peuvent être tiré aussi longtemps que le fusil d'assaut reste contre l'épaule et que le tir n'est pas hors zone de tir.

20. Tirer plus de 6 chargeurs d'affilé est prohibé, qu'importe le mode de tir utilisé. Le fusil d'assaut ne peut être rechargé qu'une fois refroidit suffisament pour que le canon soit agrippé par les mains. Ne jamais immergé l'arme dans l'eau quand cela est possible pour la refroidir. Par temps froid ou temps de neige, cependant, il ne doit pas être trempé dans la neige ou immergé dans l'eau.

    Si ces instructions ne sont pas suivies, des auto-inflammations ou des sérieux dommages dus à une température trop importante peuvent arriver.

21. La bute de tir doit être au moins à 50m, et être en matériaux souple visiblement sans roches (dans les champs de tir permanent des règle particulière doivent être appliqué dans la composition de la bute de tir).

22. Si les conditions sont humide, il n'y a pas de restriciton pour l'arme – la distance de tir de la troupe quand elle tir sur le bois, le carton, les disques en plastique ou roulants peut être réduit tant qu'elle est sous couverture de sca à sable.

3.2 CHARGER L'ARME

1. Mettre le selecteur de sureté sur «S».

2. Tourner le garde détente en position vertical.

3. Insérer le chargeur et vérifier qu il soit bien en place par des traction vers le bas.

4. Procéder au cycle de chargement (tirer le levier de chargement et laisser le revenir en position sans l'accompagner).

Figure 25: Insertion d'un chargeur

(1) Selecteur de sureté
(2) Garde détente
(3) Culasse
(4) Chargeur

3.3 DÉCHARGEMENT

1. Mettre le selecteur de sureté sur «S».

2. Tourner le garde détente en position vertical.

3. Enlever le chargeur en appuyant sur le loqué du chargeur.

4. Mettre la culasse à l'arrière et la bloqué grâce au vérou de culasse.
   Controller la chambre et vérifier qu'elle soit vide.

5. Pointer l'arme dans une diretion sûre.
   Mettre le selecteur de sureté sur «1». Presser la détente.

6. Mettre le selecteur de sureté sur «S».

Figure 26: Contrôle de la chambre

(1) Chambre

3.4 CHANGEMENT DE CHARGEUR

1. Mettre le selecteur de sureté sur «S».

2. Tourner le garde détente en position vertical .

3. Enlever le chargeur.

4. Inserer un chargeur approvisioner et assurer vous qu'il soit bien mit en tirant vers le bas.

3.5 RECHARGEMENT

1. Mettre le selecteur de sureté sur «S».

2. Tourner le garde détente en position vertical .

3. Enlever le chargeur en appuyant sur le loqué du chargeur.

4. Inserer un chargeur approvisioner et assurer vous qu'il soit bien mit en tirant vers le bas.

5 Relever le verou de culasse ou tirer le levier de chargement en arrière puis le relacher sans l'accompagner.

Figure 27: Pousser le verou de culasse

3.6 APPROVISIONNEMENT ET COUPLAGE DES CHARGEURS

3.6.1 Approvisionnement du chargeur

1. Placer l'outil de chargement sur le chargeur.

2. Inserer la barette de munition et pousser les munitions dans le chargeur.

3. Enlever l'outil de chargement.

3.6.2 COUPLAGE DE CHARGEUR

1. Tenir le chargeur à la vertical.

2. Avec la base du second ou troisième chargeur pointé vers l'arrière, pre mièrement connecter l'encoche du haut puis tourner ce dernier vers le bas jusqu'à l'encoche du bas.

   Coupler plus de trois chargeurs n'est pas recommandé.

Figure 28: Approvisionnement du chargeur
Figure 29: Couplage de chargeur

4 VISER, TIRER, AJUSTER

4.1 VISER ET TIRER AVEC L'OEILLETON

Pour viser, aligner l'oeil, le guidon, l'oeilleton et la cible. Pour toutes distances, l'oeilleton peut etre aligner avec le centre de la cible. Tirer ou viser n'est par conséquent que « point visé ».

4.1.1 AJUSTER

Pour corriger l'élévation, libérer la tête de la vis plate de l'œilleton et la tourner pour élever l'œilleton ou le descendre, après la bloquer de nouveau.

ELÉVATION

- pour élever le tir la tourner vers le bas.
- pour descendre le tir la tourner vers le haut.

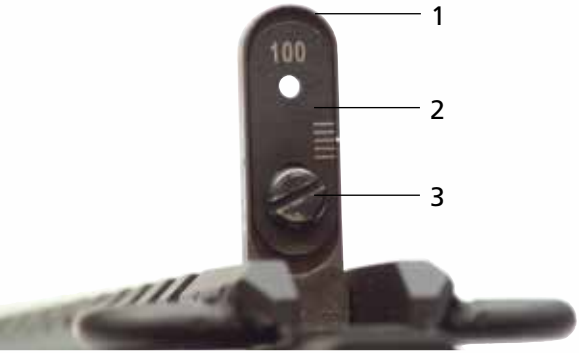

(1) Support de l'œilleton
(2) Œilleton
(3) Vis à tète plate

Figure 30: Œilleton

DÉRIVATION

- Pour tirer plus à droite tourner la vis du guidon vers la droite.
- Pour tirer plus à gauche tourner la vis du guidon vers la gauche.

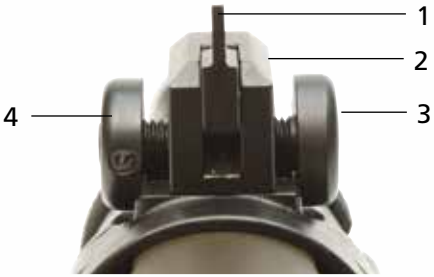

(1) Guidon
(2) Support de guidon
(3) Vis de guidon
(4) Disque de guidon

Figure 31: Guidon

4.1.2 Correction du point d'impact SG 553 avec l'œilleton

Champ de tir	Correction du point d'impact en fonction de la distance Elévation: Pour une marque sur l'œilleton dérivation: Pour un tour de la vis de guidon	
SG 553-R	dérivation	elévation
100 m / 109 yds.	23.5 cm / 9.3 inch	22 cm / 8.7 inch
200 m / 218 yds.	47.0 cm / 18.5 inch	44 cm / 17.3 inch
300 m / 328 yds.	70.5 cm / 27.8 inch	66 cm / 26.0 inch

4.2 VISER ET TIRER AVEC LE DIOPTRE

Pour viser, aligner l'oeil, le guidon, le dioptre ou le viseur de bataille et la cible. Quand le dioptre est utilisé, assurez-vous que le tunnel du guidon et l'interstice du dioptre soit concentrique.

Pour toutes distances, le guidon peut être aligné avec le centre de la cible. Tirer ou viser n'est par conséquent que « point visé ».

Figure 32: Image de la vue quand le point est visé

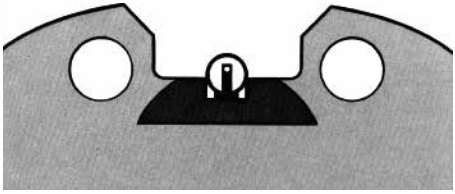

Figure 33: image du viseur de nuit

4.2.1 AJUSTER AVEC UN DIOPTRE

Pour corriger la dérivation ou l'élévation, la vis correspondante est tournée avec un tournevis.

En tournant la vis de direction en élévation ou en dérivation, la modification sur le point viser est environ de 0.15 ‰ sur l'axe vertical ou horizontal.

(1) emplacement du dioptre
(2) support du dioptre
(3) vis de correction en élévation
(4) Tambour du dioptre
(5) viseur de nuit
(6) vis de correction en dérivation

Figure 34: viseur dioptrique

ELÉVATION:

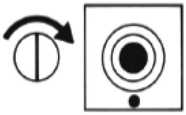

Pour abaisser le tir tourner la vis de correction vers la droite.

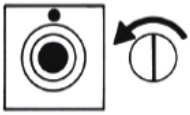

Pour élever le tir tourner la vis de correction vers la gauche.

Figure 35: symbole de correction sur le viseur (correction en élévation

DÉRIVATION

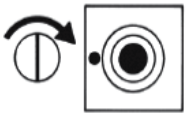

Pour tirer plus à droite tourner la vis de correction vers la gauche.

Pour tirer plus à gauche tourner la vis de correction vers la droite.

Figure 36: symbole de correction sur le viseur (correction en dérivation)

4.2.2 CORRECTION DU POINT D'IMPACT SG 553 AVEC LE VISEUR DIOPTRIQUE

Champ de tir	Correction du point d'impact en fonction de la distance pour un clic	
SG 553-R	Dérivation	Elévation
100 m / 109 yds.	1.7 cm / 0.7 inch	2.4 cm / 0.9 inch
200 m / 218 yds.	3.4 cm / 1.3 inch	4.8 cm / 1.9 inch
300 m / 328 yds.	5.1 cm / 2.0 inch	7.2 cm / 2.8 inch

4.3 LES POSITIONS DE LA VALVE DE GAZ

Avec le SG 553, le volume de gaz requis pour le fonctionnement de l'arme peut être contrôlé par la valve de gaz.

4.3.1 POSITION I

(Sélecteur de la valve de gaz en position vertical)
Position normal, le tir est possible sur cette position.

Figure 37: Valve de gaz en position I

4.3.2 POSITION II

(Sélecteur de la valve de gaz en position diagonal)

Quand le cycle de chargement ou de déchargement à des problèmes dus à du givre ou un encrassement important, la valve de gaz doit être tourné des que le tir s'arrête. Dans cette position, un volume de gaz plus important fait manœuvrer le piston

Figure 38: Valve de gaz en position II

L'ajustement de la valve est fait annuellement, et, en cas d'une arme trop chaude ou trop encrassée, on peut le faire à l'aide d'une douille ou d'une aide auxiliaire.

Tirer avec une valve de gaz en position II est une exception. Dès que l'arme fonctionne, la valve de gaz doit être tournée en position I, aussi non le recul est plus important et l'arme est stressée inutilement.

(1) Système de blocage de la crosse
(2) Crosse

Figure 39: Crosse repliée

4.4 PLIAGE DE LA CROSS

Appuyer sur le système d'attache de la crosse et pliez la jusqu'à la poignée garde main pour la bloquer avec le crochet à ressort.

Figure 40: Crosse ajustable repliée

4.5 CROSSE AJUSTABLE

La crosse est ajustable en longueur avec 3 positions (position complètement extraite, position centre, coulisse en position).

Pour ajuster la crosse, appuyez sur le loquet d'ajustement(3), bougez la crosse (2) sur la position désirée, relâchez le loquet d'ajustement (3).

La crosse peut seulement être fixée le long de la poignée garde main sur cette position.

4.6 TIRER AVEC DES GANTS

Pour tirer avec des gants, on peut faire pivoter l'arcade de pontet vers la gauche ou la droite. Pour des raisons de sécurités, l'arcade de pontet doit être placée en position verticale avant d'entreprendre n'importe quelle manipulation.

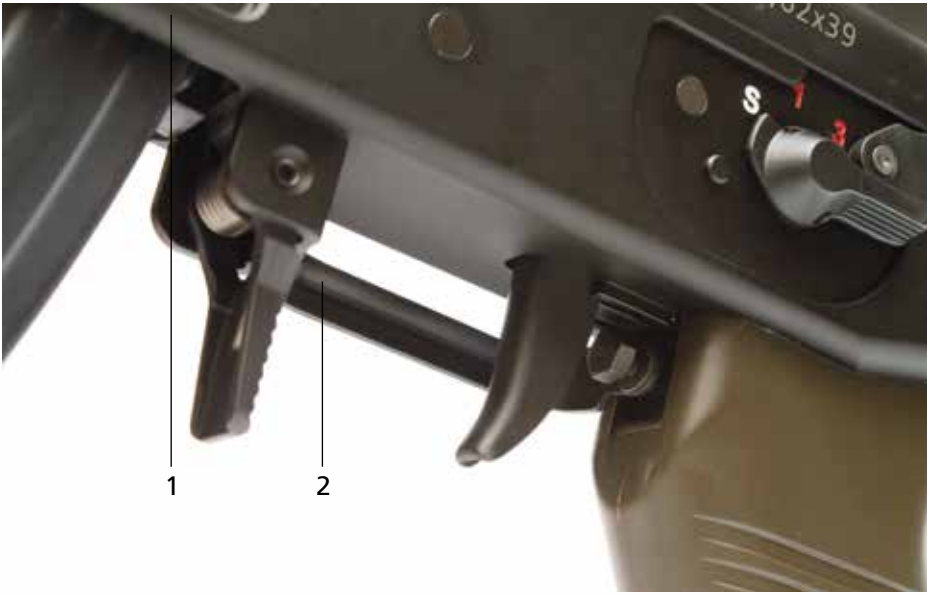

Figure 41: Arcade de pontet repliée

(1) Support de détente
(2) Arcade de pontet

4.7 LANCE GRENADE (TYPE GRENADE À FUSIL)

4.7.1 GÉNÉRALITÉ

Les grenades à fusil peuvent seulement être tirées avec la version canon long (LB). Les grenades à fusil sont généralement tirer en tir courbe. De façon standard, les balle réelles sont utilisées pour propulser la grenade, même si l'arme est en mode automatique (l'ogive de la balle est prise dans le piège à balle intégrer dans la grenade).

4.7.2 MANIPULATION

Agir sur ordres or sur sa propre initiative en situation de danger, le soldat prépare son arme pour tirer une grenade. Procédure de chargement :

- Charger le SG553 LB avec une balle standard ou une balle plaste.
- Mettre le sélecteur de sureté sur «S».
- Monter la grenade à fusil: il doit être possible de tourner sur la tête de la grenade en fin de position sans encourir de grande résistance.

4.7.3 VISER

A une distance de 75 m (82 yds.), visez au-dessus du point le plus haut de la grenade à fusil et le point supérieur du tunnel du guidon. A longue distance, masquer la cible avec le corps de la grenade. Par conséquent, premièrement obtenir la taille de la cible en l'abordant par le côté. Après bougez l'arme latéralement, sans changer l'inclination du canon, jusqu'à ce que la cible soit couvert.

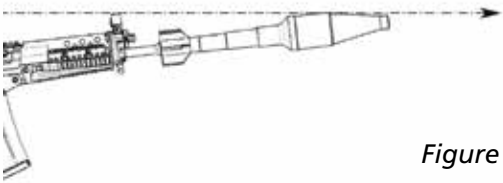

Distance 75 m (82 yds.):
Point viser =
moyenne des point d'impact.

Figure 42: Viser avec une grenade à fusil

4.7.4 POSITION DE TIR

Le tir de grenade peut se faire à partir des positions debout, à genoux et coucher. La crosse de l'arme doit être tenu aussi fermement que possible sous l'aisselle de l'épaule du coté qui tir; l'autre main tiens la poignée garde main fermement. Mettre le sélecteur de sureté en position «1». Tirer en épaulant est possible aussi. **Cependant, le soldat doit se mettre à l'abri avant l'explosion de la grenade sur le point d'impact.**

4.8 UTILISATION DES ACCESSOIRES

4.8.1 Sangle de transport

D'un côté la sangle est crochetée dans l'anneau sur le support du guidon; l'autre bout est attaché à la crosse ou sur le support de l'œilleton.

- Pour fixer le tendeur de sangle, utilisez le clip.
- Pour maintenir le tendeur de sangle, glissez la sangle dans le trou du le clip.

Figure 43: Crochet de la sangle sur le support du guidon

Figure 44: Crochet de la sangle sur le support de l'œilleton

Figure 45: Fixer le tendeur de sangle

Figure 46: Attache de la sangle sur la crosse

SG 553 Calibre 5.56 mm (.223) | Manuel | 40 425 014

4.9 DÉMONTAGE

1. Décharger l'arme en accord avec la section «3.3 Déchargement» en page 47.

2. Débloquer la sangle de transport.

3. Presser les tenons du support de détente des deux coté et le retirer par l'avant jusqu'à la butée.

4. Tourner l'arme sur son côté gauche et enlever le bloc détente.

5. Retirer les tenons du support de détente comme décrit dans le point 3 et retirer le bloc détente.

6. Tirer sur le crochet de chargement et enlever le levier de chargement.

Figure 47: Enlever le bloc détente

Figure 48: Enlever le levier de chargement

7. Utiliser le levier de chargement tire l'ensemble mobile vers l'arrière, enlever l'ensemble mobile du support.

8. Tourner la culasse pour l'enlever du support.

Figure 49: Tirer l'ensemble mobile vers l'arrière avec le levier de chargement

Figure 50: Enlever la culasse (rotation)

Figure 51: Enlever la culasse (traction)

9. Tirer la partie basse de la poignée garde main vers l'arrière et la dé coller.

10. Soulever l'arrière de la partie haute de la poignée garde main et l'extraire du support de guidon.

Figure 52: Décollage la partie basse de la poignée garde main

11. Tirer sur la valve de gaz, l'enlever en tournant simultanément que vous la tirez. (Figure 53).

12. Enlever le piston de gaz en le poussant dans le tube à gazet le tirer vers l'extérieur par l'avant. (Figure 54)

13. Tirer la valve de gaz et tourner le tube à gaz de 90° alors le cran de la bride se situe sur le cran du canon et enlever le tube à gaz par l'avant.

Figure 53: Enlever la valve de gaz

Figure 54: Enlever le piston de gaz

14. Enlever le percuteur:

- Tenir la culasse par une surface solide, le percuteur est complétement enfoncé dans la culasse.
- Utiliser la poignée de la tige de nettoyage pour enlever le doigt de maintien. Extraire le percuteur complètement avec le ressort.

Figure 55: Enlever le percuteur

15. Démonter le chargeur :

- Utiliser la poignée de la tige de nettoyage pour presser sur le blocage de la plaque de base du chargeur. La faire glisser vers l'arrière du chargeur.
- Tirer vers l'extérieur le support de plaque du chargeur avec le ressort du chargeur et le pousse cartouche.

Figure 56: Démontage du chargeur

16. Si nécessaire, démonter la crosse (pas possible sur certains modèles).

- Tourner la crosse en position repliée.
- presser les attaches de la crosse avec le puit de chargement et le tourner de 90° dans le sens antihoraire, retirer la crosse et le ressort.

17. Si nécessaire, retirer la plateforme de la poignée pistolet (retirer les outils de chargement).

Figure 57: SG 553 SB version Picatinny démontée

Un démontage plus pousser peut seulement fait par un mécanicien en arme et en équipement.

Figure 58: SG 553 SB version Dioptre démontée

Un démontage plus pousser peut seulement fait par un mécanicien en arme et en équipement.

Figure 59: SG 553 LB version Picatinny démontée

Un démontage plus pousser peut seulement fait par un mécanicien en arme et en équipement.

Figure 60: SG 553 LB version Dioptre démontée

Un démontage plus pousser peut seulement fait par un mécanicien en arme et en équipement.

4.10 REMONTAGE

L'arme doit toujours être remontée dans le sens inverse du démontage :

1. Monter la plateforme de la poignée pistolet (insérer au préalable les outils de chargement dans la poignée pistolet).

2. Insérer la crosse et le ressort dans l'attache de la crosse, en pressant sur les attaches de la crosse avec la poignée de maintien et les tourner de 90° dans le sens horaire.

3. Assembler le chargeur.

4. Installer le percuteur:

- Insérer le percuteur et le ressort dans la culasse. Assurez-vous que le cran est correctement placé pour accepter le verrou de rétention

- Pousser le percuteur dans la culasse.

- Quand le cran est aligné avec le trou du doigt de maintien, insérer le doigt de maintien.

Figure 61: Installation de la goupille de tir

5. Installation du tube à gaz :

- Glisser le tube à gaz (le cran de la bride pointer vers le bas) jusqu'au bord du support de guidon et insérer la fin dans l'ouverture du réceptacle correspondant.

- Pousser le tube à gaz contre le support de guidon et le tourner de 90° vers la droite jusqu'à ce que le verrou de rétention de la valve à gaz soit insérer dans l'encoche.

6. Insérer le piston à gaz avec le ressort de recul :

- Glisser le piston à gaz, avec le cran de rétention face vers le canon, dans le tube à gaz.

- Vérifier avec l'index que le piston à gaz bouge librement dans le tube (Figure 62)

Figure 62: Vérification de la positon du piston à gaz

7. Installation de la valve à gaz:

- Avec le cran d'arrêt face au canon, insérer la valve à gaz dans la pièce principale du tube à gaz.

- Pousser sur le cran de la valve à gaz et tourner la valve à gaz dans le sens horaire pour la mettre en «I» (verticale).

- Vérifier que la valve à gaz est bien engagée.

Figure 63: Installation de la valve à gaz

8. Installer la partie haute de la poignée garde main.

9. Installer la partie basse de la poignée garde main.

10. Assembler la culasse et l'ensemble mobile.

11. Insérer l'ensemble mobile:

- Bouger le percuteur le plus à l'avant en pressant sur le percuteur.

- Glisser l'ensemble mobile dans le corps de l'arme. (Figure 64)

Figure 64: Insertion de l'ensemble mobile

12. Insérer la poignée de chargement dans l'emplacement prévu sur l'ensemble mobile et vérifier que l'attache soit correctement mise.

13. Installation du bloc détente:

    - Assurez-vous que le trou devant le bloc détente se chevauche.

    - Pousser le verrou du bloc détente jusqu'au bout.

14. Basculer le bloc détente et le fixer avec l'arrière du verrou du bloc dé tente.

15. Vérifier le bon fonctionnement en accord avec la section «4.11 Vérification des fonctions».

4.11 VÉRIFICATION DES FONCTIONS

Chaque fois que l'arme est démontée, une vérification des fonctions s'en suit.

Séquence de procédure:

1. Décharger en accord avec section «3.3 déchargement» sur la page 47.

2. Enlever le chargeur.

3. Vérifier les numéros de série:
Les quatre derniers numéros sur le corps doivent correspondre à ceux de l'ensemble mobile, de la culasse et du bloc détente.

4. Assurez- vous que le levier d'armement soit dans la bonne position.

5. Vérification des fonctions (a à f):

a) Avec le sélecteur de sureté en position «S», exécuter un cycle de chargement, presser la détente.
- Le marteau ne doit pas bouger, la détente doit être bloquée.

b) Avec le sélecteur de sureté en position «1», presser la détente et la garder tirer.

- Le marteau doit bouger. Avec la détente toujours tirée, refaire un cycle de chargement.

- Le marteau ne doit pas bouger. Relâcher la détente et la presser de nouveau.

- Le marteau doit bouger.

c) Faire un cycle de chargement.

d) Mettre le sélecteur de sureté en position «3», presser la détente et la maintenir tirer.

- Le marteau doit bouger. Avec la détente toujours tirée, refaire un cycle de chargement (pour que la culasse glisse vers l'arrière lentement).
- Le marteau doit immédiatement bouger dès que la culasse se referme. Répéter le cycle de chargement.
- Au troisième cycle de chargement le marteau ne doit pas bouger.

Relâcher la détente.

e) Avec le sélecteur de sureté en position «20», Répéter la procédure comme en d).

- Le marteau doit bouger chaque fois.

f) Vérification du point de pression.

Cycle d'armement:

- Mettre le sélecteur de sureté en position «1», vérifier chaque fois que le point de pression est discernable.

6. Insérer un chargeur vide, Vérifier qu'il tient fermement à l'arme.

7. Vérifier du levier d'armement.

a) Faire un cycle de chargement.
- l'ensemble mobile doit être attrapé par l'arrière de celui-ci.

b) Pousser le levier d'armement vers le haut.
- l'ensemble mobile doit immédiatement glisser vers l'avant.

c) Presser la détente, mettre le sélecteur de sureté sur «S».

8. Vérifier que la crosse pliée reste en position

4.12 PROCÉDURE EN CAS DE DISFONCTIONNEMENT

Lorsqu'un SG 553 a un mal fonctionnement, procéder comme suit:

- Carry out a loading cycle
- Continue firing

Si l'arme ne tire pas:

- Insérer un nouveau chargeur et faire un cycle de chargement.
- Continuer à tirer

Si l'arme continue à ne pas tirer:

- mettre le sélecteur de sureté sur «S».
- Enlever le chargeur.
- Faire l'action de chargement, tenir l'ensemble mobile en position arrière, vérifier que la chambre soit vide et, si nécessaire, enlever tous les étuis ou les cartouches.
- Tourner la valve à gaz en position II quand l'arme est fortement encrasser ou geler.
- Insérer un nouveau chargeur et faire un cycle de chargement.
- Mettre le sélecteur de sureté sur la position de feu souhaitée et continuer le feu.

Si l'arme continu à ne pas tirer:

- mettre le sélecteur de sureté sur «S».
- Décharger en accord avec la section «3.3 Déchargement».
- Nettoyer l'arme en accord avec la section «5.1.2 Nettoyage après le tir».
- remettre en position feu.
- Insérer un nouveau chargeur et faire un cycle de chargement
- Mettre le sélecteur de sureté sur la position de feu souhaitée et continuer le feu. Si l'arme ne peut pas être déchargée ou que le problème ne peut être résolu par le tireur avec les instructions ci-dessus, un expert entrainé doit être consulté.

Si l'arme ne peut être déchargé ou le défaut par le carabinier en conformité avec les instructions de fonctionnement, d'un expert qualifié doit être consulté

Les points suivant doivent être gardée en mémoire:

- Si l'arme ne peut être déchargée immédiatement et qu'il y a un danger d'auto-inflammation dû à un canon chaud (140° C / 284° F), Attendre au moins 15 minutes.
- L'arme doit être maintenue en position aussi longtemps qu'elle est chargée.
- Les spectateurs et les personnes non nécessaires doivent être enlevés de la zone, le problème doit être résolu en sécurité sans perturbation.
- Aussi longtemps que l'arme est chargée, seuls les experts entrainés peuvent procéder à des manipulations sur l'arme.

Les disfonctionnement peuvent largement être prévenus si:

- Les opérations de maintenance sont faites en accord avec la section «5 Maintenance».
- Le nettoyage de l'arme est fait en accord avec la section «5.1.2 Nettoyage après le tir» après chaque période de tir, au moins après chaque passage de position de la valve à gaz en position II.
- Si l'insertion du chargeur est faite correctement.

5 MAINTENANCE

5.1 TYPES DE MAINTENANCE

Il y a plusieurs types de maintenance:

- Nettoyage journalier
- Nettoyage après le tir
- Nettoyage après un disfonctionnement

5.1.1 Nettoyage journalier

Le nettoyage journalier est à faire si l'arme est humide et qu'elle n'a pas tiré.

Séquence des opérations:

1. Décharger en accord avec la section «3.3 Déchargemen ».
2. Nettoyer les parties extérieures de l'arme
3. Huiler légèrement les parties métalliques (pour prévenir la corrosion)
4. Faire les vérifications des fonctions en accord avec la section «4.11 Vérification des Fonctions».

5.1.2 Nettoyage après le tir

Séquence des opérations:

1. Décharger en accord avec la section «3.3 Déchargement».
2. Démonter l'arme en accord avec la section «4.9 Démontage».
3. Nettoyer et lubrifier l'arme comme décrit en section «5.2 Nettoyage et graissage».
4. Remonter l'arme.
5. Faire les vérifications des fonctions en accord avec la section «4.11 Vérification des Fonctions».

5.1.3 Maintenance après un disfonctionnement

Le SG 553 doit être nettoyée lorsque la valve de gaz est mise en position II. Après le nettoyage, toutes les parties qui bougent doivent être lubrifiée et une fine couche d'huile devrait être appliquée sur les parties métalliques pour prévenir la corrosion.

Séquence des opérations:

Il y a plusieurs types de maintenance:

1. Mettre le sélecteur de sureté en position «S».
2. Décharger en accord avec la section «3.3 Déchargement».
3. Presser les crochets du bloc détente de part et d'autre et le tirer vers le coté principal jusqu'à la butée.
4. Pencher vers le bas le bloc détente, nettoyer et vérifier.
5. Enlever l'ensemble mobile, nettoyer et vérifier.
6. Enlever la valve de gaz, nettoyer et vérifier.
7. Enlever le piston de gaz, nettoyer et vérifier le bon fonctionnement.
8. Nettoyer le corps de l'arme.
9. Graisser l'ensemble des parties en accord avec la section «5.2.3 Instruc tion pour la lubrification après-tir».
10. Remonter l'arme.
11. Faire les vérifications des fonctions en accord avec la section «4.11 Vérification des Fonctions».
12. Charger l'arme et continuer la mission.

5.1.4 Mesures nécessaire par temps froid et dans la neige

L'arme et les munitions doivent être protégées autant que possible contre le froid et les chutes de neige. Elles ne doivent pas être stockées dans des salles chaudes quand dehors les températures sont basses parce qu'il peut y avoir de la condensation dedans le bâtiment et qui pourrait conduire à des accumulations de glaces après à l'air libre.

- Une arme chaude après les tirs ne doit pas être trempée dans la neige ou immergé dans l'eau parce que de la glace pourrait se formé dessus après.

- A faible température les fusils d'assaut peint sont transportés avec la crosse dépliée.

- En cas de glace dans les trous de tir du dioptre le mettre en position normal de tir (100 m) et le point correspondant sera modifié.

- Pour prévenir des faille dans l'éjection dû à des températures basses (à partir d'environ -10° C / 14° F), le feu peut être fait avec la valve de gaz en position inclinée.

5.2 Nettoyage et graissage

5.2.1 Graissage et dégraissage

Séquence des opérations:

1. Décharger l'arme.
2. enlever l'ensemble mobile.
3. Nettoyer le canon à partir de la chambre et jusqu'au bout.

5.2.2 Nettoyage journalier

- Durant le nettoyage journalier, l'arme peut être essuyée avec un habit humide et les parties métalliques peuvent être légèrement lubrifiées.

5.2.3 Procédure de nettoyage

- Faire les opérations de nettoyage
- Enlever les résidus de poudre de la valve de gaz, du tube à gaz et du piston à gaz avec l'huile de nettoyage de l'arme.
- Nettoyer le corps de l'arme et le canon par l'arrière.
- Nettoyer le bloc détente et toutes les autres parties de l'arme.
- Nettoyer les accessoires.

5.2.4 Procédure de lubrification

- Lubrifier l'ensemble mobile et le canon à partir de la chambre en utilisant de l'huile.
- Huiler légèrement la valve et le tube à gaz à l'intérieur et à l'extérieur.
- Huiler légèrement le piston à gaz et le ressort de recul.
- Huiler légèrement le bloc détente.
- Essuyer toutes les autres parties métalliques avec un chiffon à huile.

6 FONCTIONNEMENT

6.1 Généralité sur le fonctionnement du SG 553

6.1.1 Etre près au tir

En moment d'être prêt au tir, l'ensemble mobile est fermé et bloqué. Le ressort de recul (2) tiens la culasse (4) dans une position finale, via la position du piston à gaz (1).

La culasse (5) est tournée par la came (3) de la masse additionnelle (4). Comme ça les écrous de verrouillages s'engagent (8) dans les cavités de la pièce de verrouillage (9) correspondante.

Dans cette position le marteau (7) est armé et le barre (6) de blocage est surbaissée.

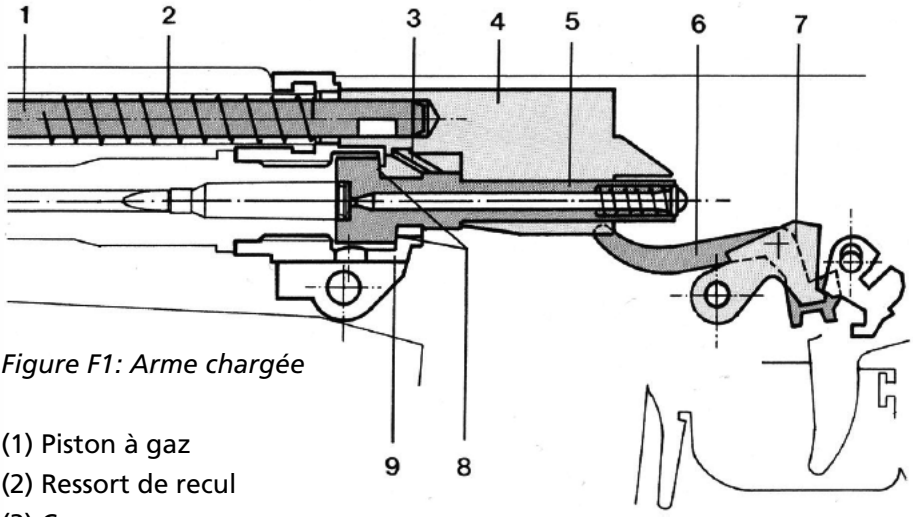

Figure F1: Arme chargée

(1) Piston à gaz
(2) Ressort de recul
(3) Came
(4) Ensemble mobile
(5) Culasse
(6) Barre de blocage
(7) Marteau
(8) Ecrou de verrouillage
(9) Pièce de verrouillage

6.1.2 Délivrer le feu

Quand on presse la détente (5) le marteau (3) est débloque. Si le marteau est en pression par le ressort du marteau (4), il frappe le percuteur (2) et celui-ci percute la cartouche qui fait partir un coup de feu.

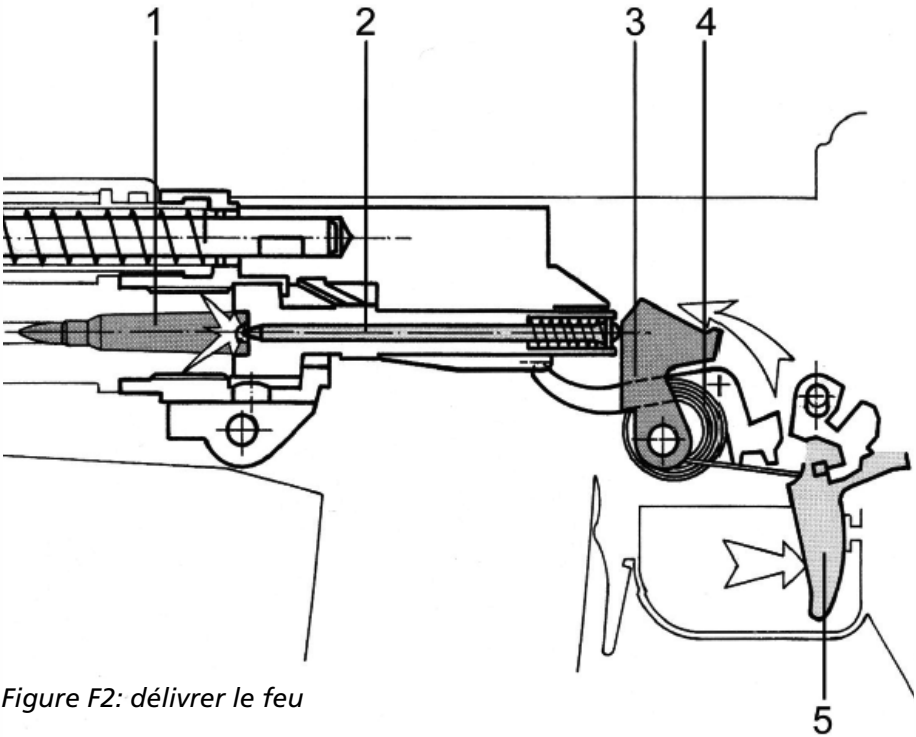

Figure F2: délivrer le feu

(1) Cartouche
(2) Percuteur
(3) Marteau
(4) Ressort du marteau
(5) Détente

6.1.3 DÉBLOCAGE ET RECULE DE L'ENSEMBLE MOBILE

La pression du gaz qui est généré par le l'allumage de la poudre, propulse l'ogive à travers le canon (4).
Dès que le projectile a passé le port de gaz (5), le gaz qui propulsait l'ogive circule par la valve à gaz (1). Cette pression fait l'effet sur le piston à gaz (2), lequel presse l'ensemble mobile (3) en arrière.

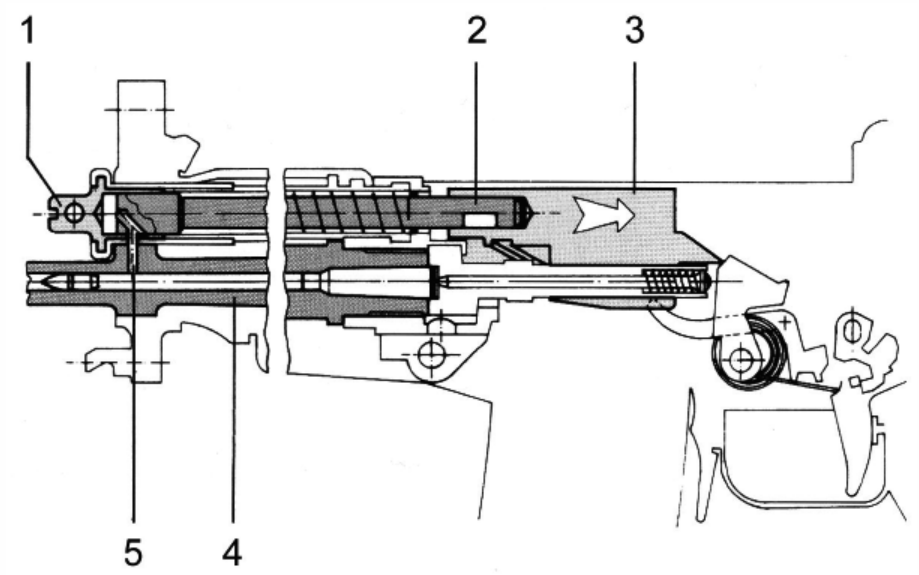

Figure F3: Déblocage et recule de l'ensemble mobile

(1) Valve à gaz
(2) Piston à gaz
(3) Ensemble mobile
(4) Canon
(5) Port de gaz

Pendant le retour vers l'arrière de l'ensemble mobile (3), la culasse (2) est tournée par la came de contrôle (1), pour cette raison les écrous de verrouillages (4) sont desserrés. L'ensemble mobile est alors débloqué

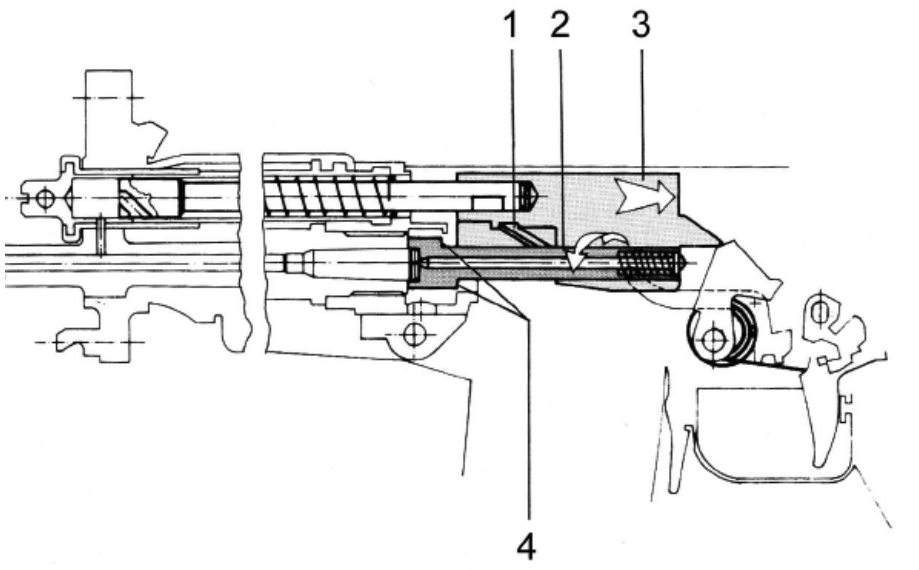

Figure F4: Début du déblocage

(1) Came de contrôle
(2) Culasse
(3) Ensemble mobile
(4) Ecrou de verrouillage

L'ensemble mobile part vers l'arrière le long des rails du corps (2) de l'arme jusqu'à la butée (4), alors:

- Le ressort de recul (1) est compressé.
- Le marteau (3) est armé.
- L'extracteur (5) tire la douille hors de la chambre.
- L'éjecteur (6) éjecte la douille par la chambre d'éjection du corps de l'arme (2).

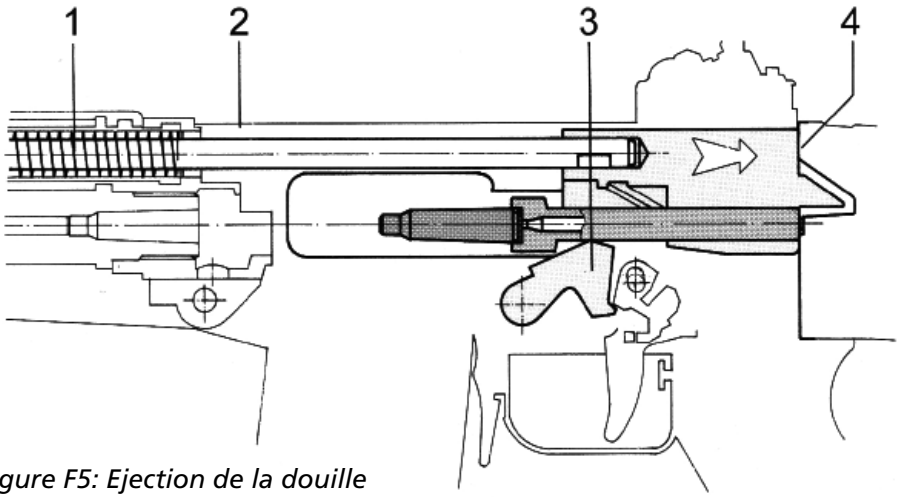

Figure F5: Ejection de la douille

(1) Ressort de recul
(2) Support de guidon
(3) Marteau
(4) Butée
(5) Extracteur
(6) Ejecteur

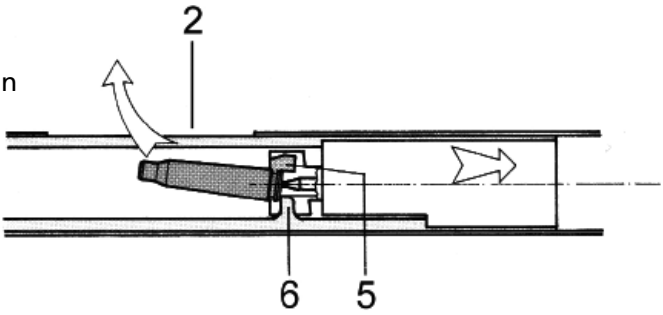

6.1.4 Fermeture de l'ensemble mobile

La force comprimée du ressort de recul (1) pousse l'ensemble mobile vers l'avant. La culasse alimente (2) dans la chambre le prochaine cartouche à partir du chargeur(3).

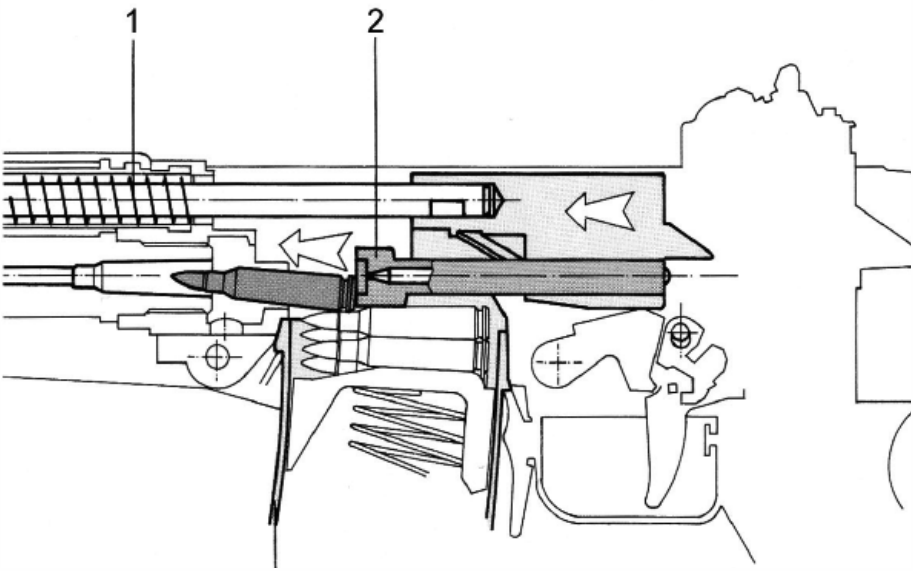

Figure F6: Fermeture de l'ensemble mobile

(1) Ressort de recul
(2) Culasse
(3) Chargeur

A la fin de cela, la culasse est verrouillée en position fermée et la barre de blocage est poussée vers le bas.
L'arme est prête au tir.

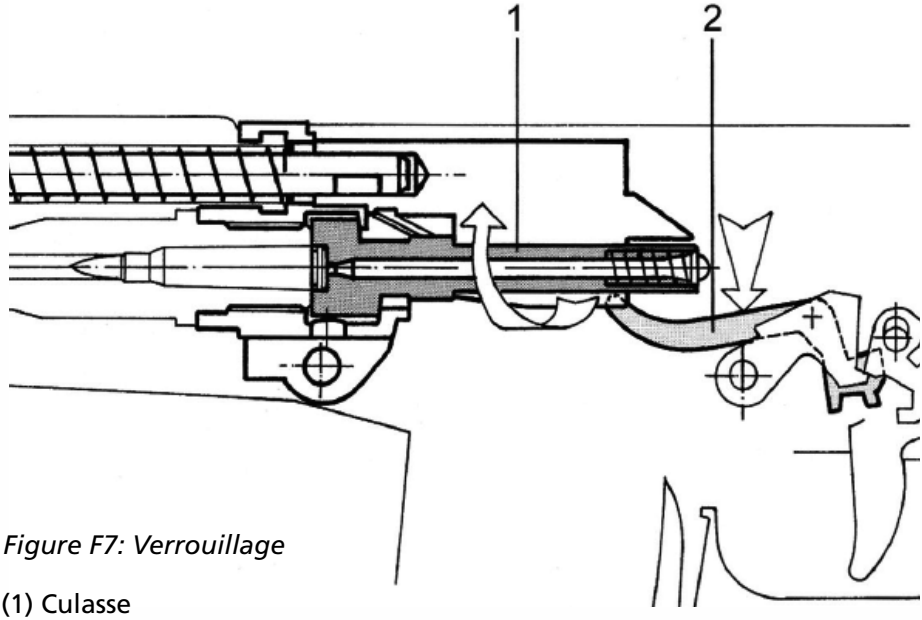

Figure F7: Verrouillage

(1) Culasse
(2) Barre de blocage

6.2 Fonctionnement de la détente

6.2.1 Généralité

Situation initial pour décrire le fonctionnement de la détente:

- le marteau (3) est tendu par la queue de détente (4)
- La barre de blocage (2) est poussée vers le bas par la masse additionnelle (1)
- la gâchette (5) n'est pas engagée

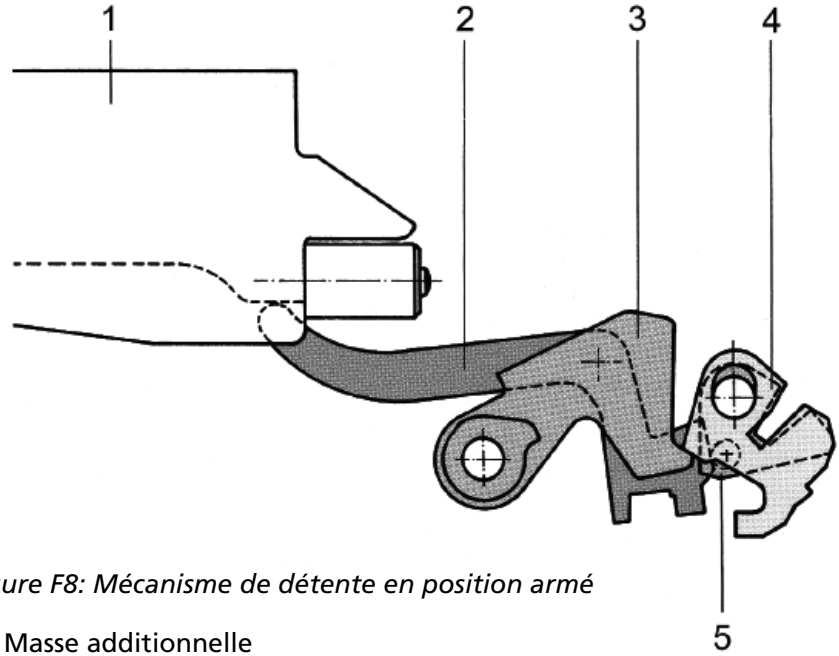

Figure F8: Mécanisme de détente en position armé

(1) Masse additionnelle
(2) Barre de blocage
(3) Marteau
(4) Queue de détente
(5) Gâchette

6.2.2 Détente en position sécurité «S»

- Le sélecteur de sureté (6) est mis sur «S»
- L'arrêtoir de détente (7) bloque la détente (8)

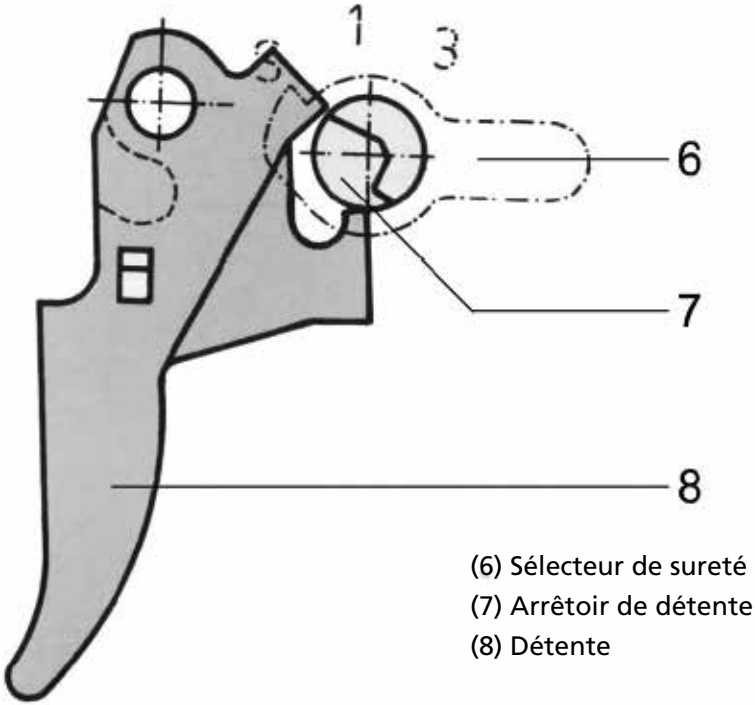

Figure F9: Détente en position sécurité «S»

6.2.3 Tir en mode semi-automatique

Le sélecteur de sureté (6) est mis sur «1» et le marteau (3) est tenu par la queue de détente (4).

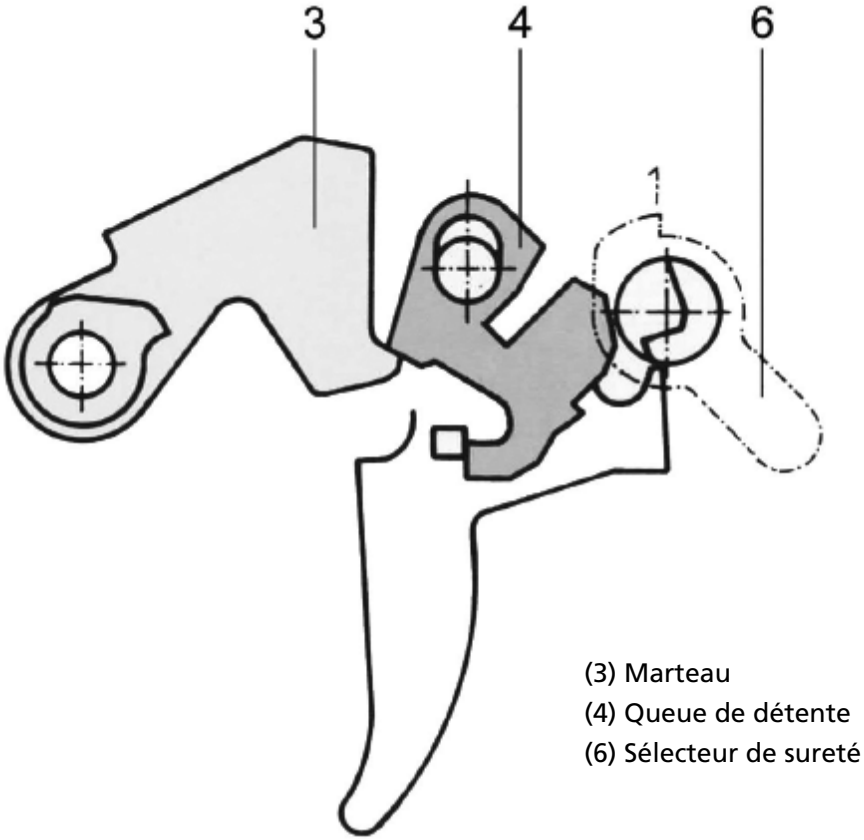

Figure F10: Mécanisme de détente avant le tir

Par pression sur la détente (8) et après avoir dépassé le point de pression, la queue de détente (4) relâche le marteau (3) qui frappe le percuteur (9). La queue de détente (4) tombe vers le bas.

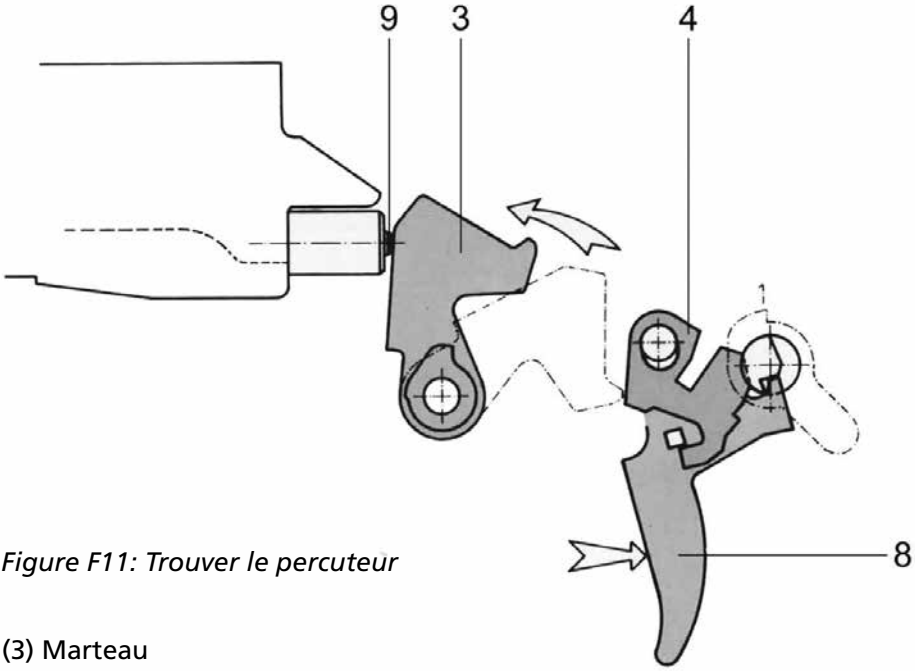

Figure F11: Trouver le percuteur

(3) Marteau
(4) Queue de détente
(8) Détente
(9) Percuteur

Le recul de l'ensemble mobile presse le marteau (3) vers le bas et relâche le sélecteur (5) via la barre de blocage (2). La gâchette (5) attrape le marteau (3).

Durant l'avancer de l'ensemble mobile, l'ensemble mobile presse vers le bas la barre de blocage (2). La gâchette (5) bouge alors vers l'arrière et relâche le marteau (3) sur la queue de détente (4).

Quand la détente est relâchée, la queue de détente (4) bouge vers sa position final supérieure. (Référence en fig. F8).

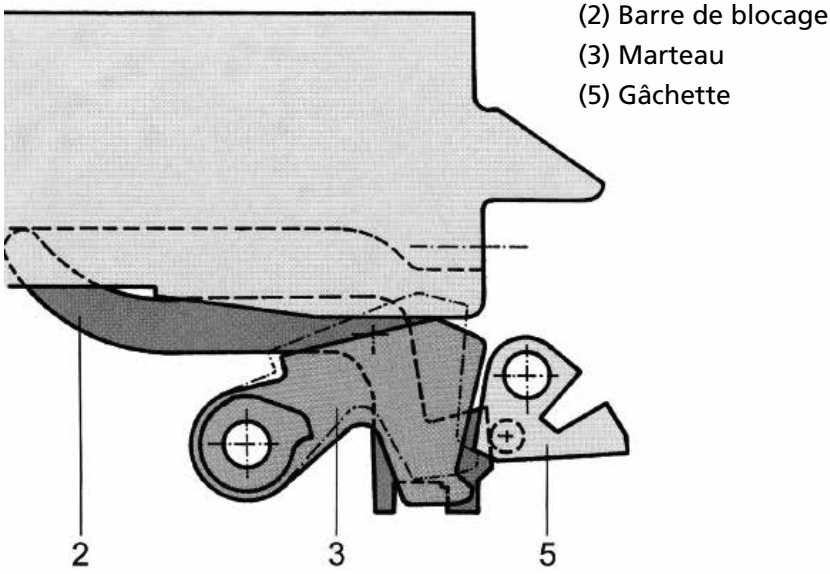

Figure F12: Mécanisme de détente durant le recul de l'ensemble mobile

6.2.4 Système de contrôle du tir par rafale de 3.

• Le sélecteur de sureté (6) est mis sur «3».
• Le cliquet de feu automatique (11) s'insère dans l'encoche de l'arrêtoir de détente (7).
• Le segment (10) est Controller par l'arrêtoir de détente (7) et bouge vers le haut.

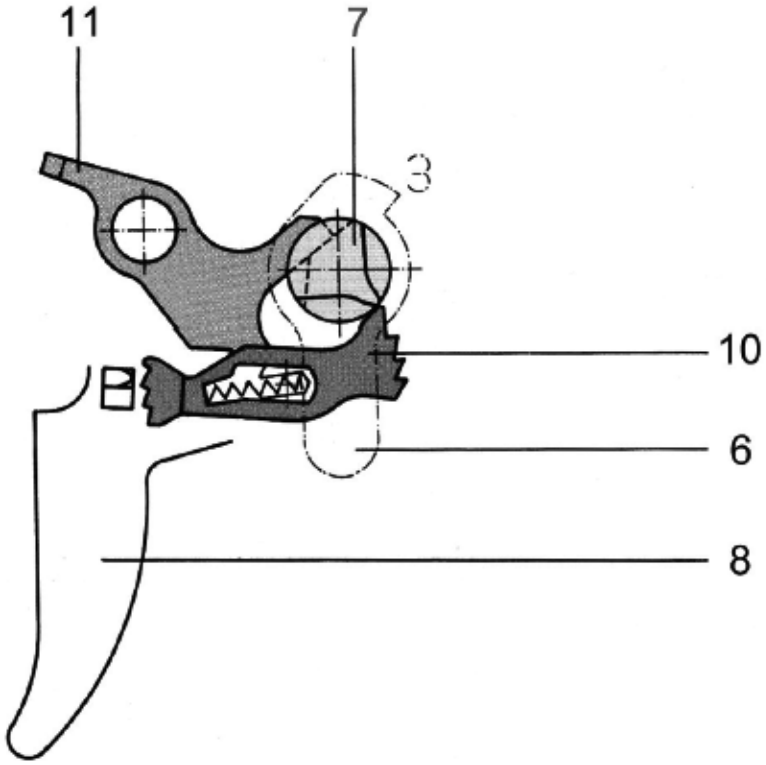

Figure F13: Position initial, système de contrôle des rafales par 3

(6) Sélecteur de sureté
(7) Arrêtoir de détente
(8) Détente
(10) Segment
(11) Cliquet de feu automatique

Par pression sur la détente (8), la queue de détente(4) est retenue et simultanément bloqué par le cliquet de tir automatique (11).

Le segment (10) est poussé par l'arrière par la came (12) dans la détente (8) alors le cliquet peut (13) s'y enregistrer.

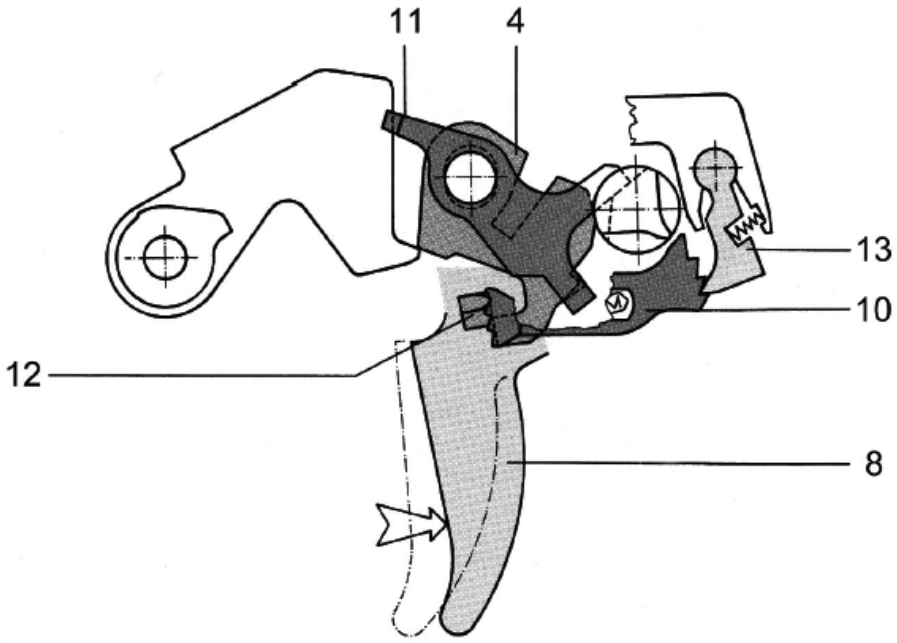

Figure F14: Mécanisme de détente juste avant le tir

(4) Queue de détente
(8) Détente
(10) Segment
(11) Cliquet de tir automatique
(12) Came
(13) Cliquet

- quand le marteau (3) tombe vers l'avant, la barre de connexion (14) pousse le cliquet (13) via sont excentricité (15) sur le segment (10). Le segment (10) monte d'un cran.

- le recul de l'ensemble mobile arme le marteau (3) qui est retenu par la gâchette (5) (référence en fig. F12).

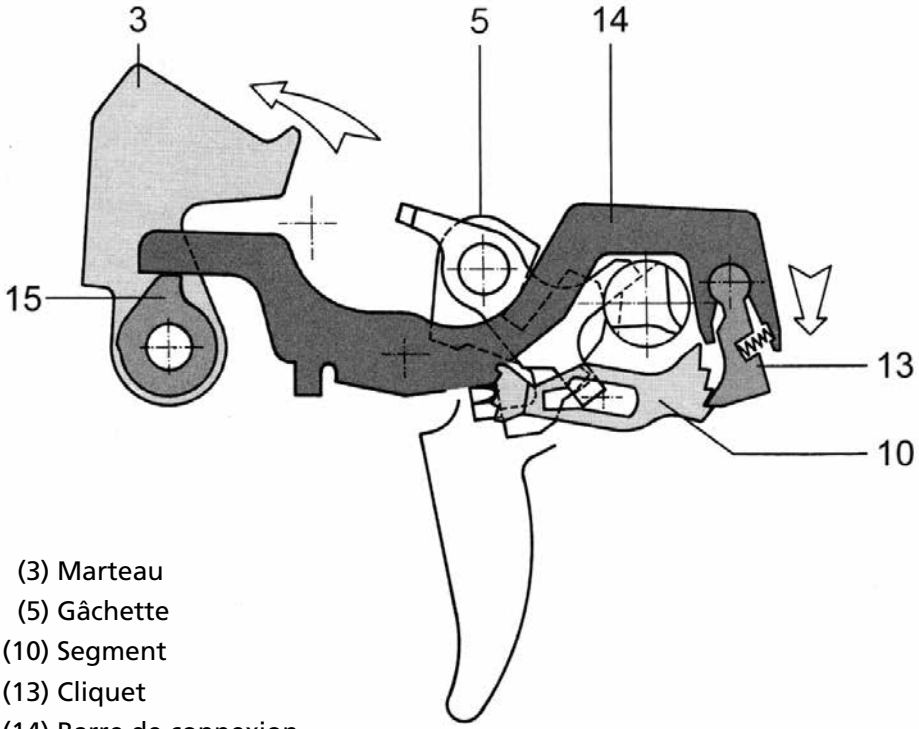

(3) Marteau
(5) Gâchette
(10) Segment
(13) Cliquet
(14) Barre de connexion
(15) Excentricité

Figure F15: Mécanisme de détente après le tir (premier coup)

- l'avancée de l'ensemble mobile pousse la gâchette (5) via la barre de blo cage (2) par l'arrière libérant ainsi le marteau (3).

- le segment (10) bouge vers le haut sur un autre cran.

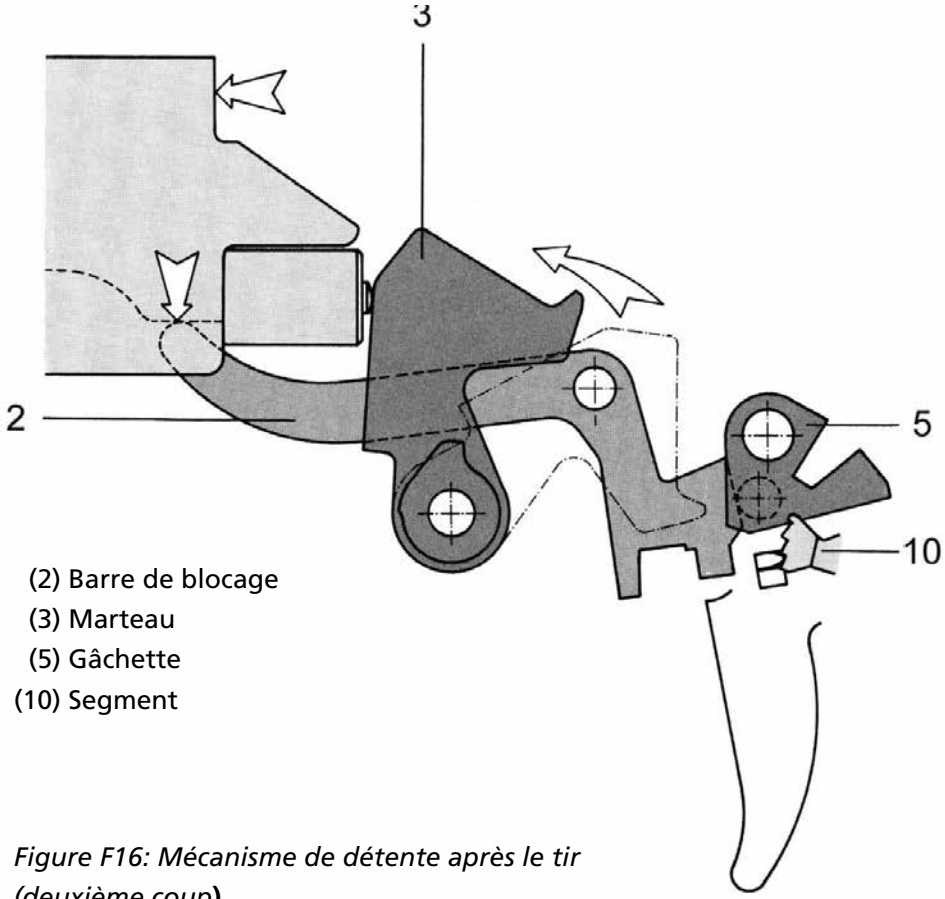

(2) Barre de blocage
(3) Marteau
(5) Gâchette
(10) Segment

Figure F16: Mécanisme de détente après le tir (deuxième coup)

Quand la troisième balle est tirée – juste comme la seconde – via la barre de blocage, le segment (10), poussé par la barre de contrôle (14) saute la came vers le haut (12) de la détente (8) et interromps le maintien de la queue de détente (4) par le cliquet de tir automatique (11).

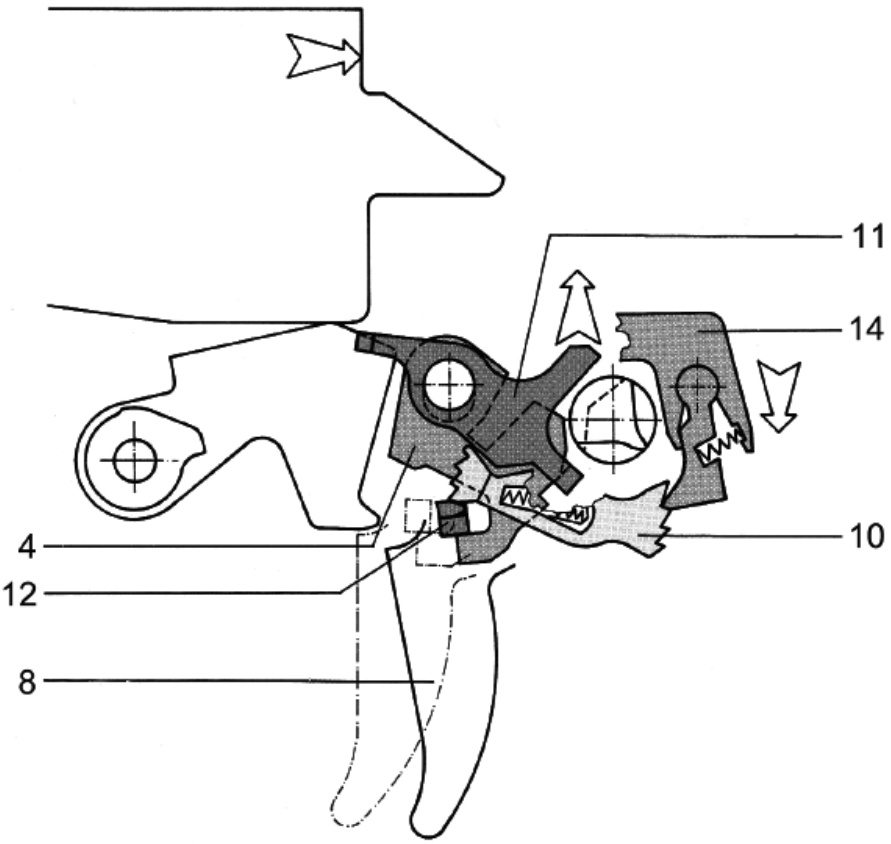

Figure F17: Mécanisme de détente après le troisième tir

(4) Queue de détente
(12) Came
(8) Détente
(11) Cliquet de tir automatique
(14) Barre de contrôle
(10) Segment

- la gâchette (5) attrape le marteau (3) (référence en fig. F12).

- l'avancé de l'ensemble mobile conduit la barre de blocage (2) vers le bas. La barre de blocage (2) pousse le sélecteur (5) vers l'arrière et relâche le marteau (3) (référence en fig. F16).

- Le marteau est retenu par la queue de détente. Quand la détente (8) est relâchée, le segment (10) revient dans sa position d'origine. (Référence en fig. F13).

IMPORTANT:

Pour que le système de contrôle des rafales par 3 fonctionne sans problèmes, faites attention aux articles suivant:

-Pendant la rafale de 3, la détente doit être conservée dans la positi on arrière.

-Pour chaque rafale par 3, la détente doit être relâchée vers l'avant et doit être pressée de nouveau.

6.2.5 Tir en rafale illimitée

Le sélecteur de sureté (6) est mis au « 20 ». Le cliquet de tir automatique (11) qui supporte la queue de détente (4) s'insère dans l'encoche de l'arrêtoir de détente (7). Par pression sur la détente (8), la queue de détente (4) est tirée vers l'arrière et supportée par le cliquet de tir automatique (11). Le marteau (3) est libéré et frappe devant (référence en fig. F2). Le recul de l'ensemble mobile arme le marteau (3) qui est retenu par la gâchette (5) (référence en fig. F12).

L'avancée de l'ensemble mobile pousse la barre de blocage (2) qui pousse la gâchette (5) par l'arrière, ainsi le marteau est libéré (3) (référence en fig. F16).

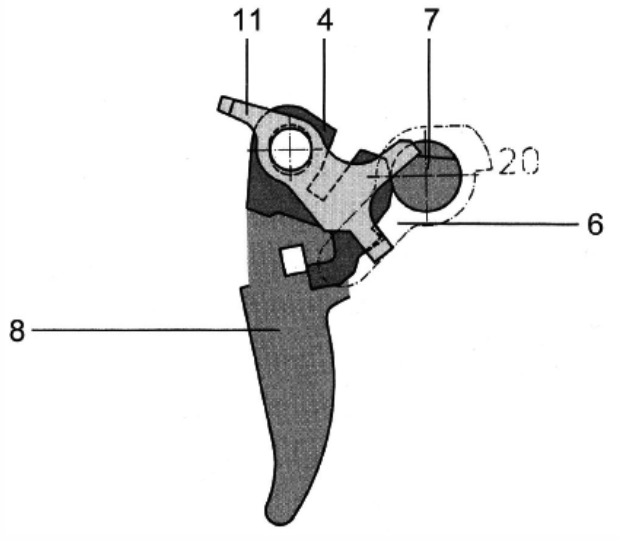

Figure F18: Mécanisme de détente en rafale illimitée

(4) Queue de détente
(6) sélecteur de sureté
(7) Arrêtoir de détente
(8) Détente
(11) Cliquet de tir automatique

• cette fonction de détente est seulement interrompue quand la détente (8) est relâchée. Se faisant, le lien entre le cliquet de tir automatique (11) et la queue de détente (4) est rompu.

• la queue de détente (4) bouge vers le bas et attrape le marteau (3).

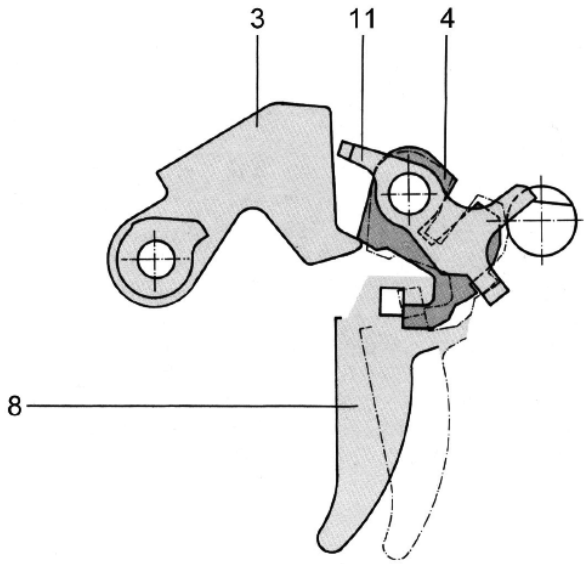

Figure F19: Interruption du tir en rafale illimitée

(3) Marteau
(4) Queue de détente
(8) Détente
(11) Cliquet de tir automatique

7. Appendix
7.1. Liste des figures

Figure 1: SG 553 SB version standard avec rail picatinny et Oeilleton rabattable avec guidon et crosse arrière ajustable (optionnel) 20
Figure 2: SG 553 SB version Standard avec dioptre de visé 20
Figure 3: SG 553 LB Version canon long avec rail picatinny et Oeilleton rabattable avec guidon et crosse arrière ajustable (optionnel) 21
Figure 4: SG 553 LB Version canon long avec dioptre de visé 21
Figure 5: Canon (SB), corps de l'arme avec rail picatinny et guidon rabattable, système de gaz 24
Figure 6: Barrel (LB), Canon (SB), corps avec viseur dioptrique, système à gaz 25
Figure 7: Canon (LB), corps de l'arme avec rail picatinny et guidon rabattable, système de gaz. 26
Figure 8: Barrel (LB), receiver with diopter sight, gas system 27
Figure 9: La tête de culasse 28
Figure 10: système coulissant vu de gauche 29
Figure 11: système coulissant vu de droite 29
Figure 12: Poignée garde-main 30
Figure 13: Poignée garde-main à 4 rail 30
Figure 14: Chargeur 30 munitions, connectable 31
Figure 15: Chargeur 30 munitions, non-connectable 31
Figure 16: Ensemble de détente et cross pliante vu de droite 32
Figure 17: Ensemble de détente et cross pliante vu de gauche 33
Figure 18: Oeilleton rabatable 34
Figure 19: Guidon escamotable 34
Figure 20: Viseur dioptrique 35
Figure 21: Guidon avec viseur de nuit 35
Figure 22: Sangle de transport 40
Figure 23: Necessaire de chargement OTAN 40
Figure 24: Necessaire de nettoyage OTAN 41
Figure 25: Insertion d'un chargeur 46
Figure 26: Contrôle de la chambre 47
Figure 27: Pousser le verou de culasse 48
Figure 28: Approvisionnement du chargeur 49
Figure 29: Couplage de chargeur 49
Figure 30: Œilleton 50
Figure 31: Guidon 51
Figure 32: Image de la vue quand le point est visé 52
Figure 33: Image du viseur de nuit 52
Figure 34: Videur dioptrique 52
Figure 35: Symbole de correction sur le viseur (correction en élévation 53
Figure 36: Symbole de correction sur le viseur (correction en dérivation) 53
Figure 37: Valve de gaz en position I 55
Figure 38: Valve de gaz en position II 55
Figure 39: Crosse repliée 56

Figure 40: Cosse ajustable repliée 57
Figure 41: Arcade de pontet repliée 58
Figure 42: Viser avec une grenade à fusil 59
Figure 43: Crochet de la sangle sur le support du guidon 60
Figure 44: Crochet de la sangle sur le support de l'œilleton 60
Figure 45: Fixer le tendeur de sangle 60
Figure 46: Attache de la sangle sur la crosse 60
Figure 47: Enlever le bloc détente 62
Figure 48: Enlever le levier de chargement 62
Figure 49: Tirer l'ensemble mobile vers l'arrière avec le levier de chargement 63
Figure 50: Enlever la culasse (rotation) 63
Figure 51: Enlever la culasse (traction) 63
Figure 52: Décollage la partie basse de la poignée garde main 64
Figure 53: enlever la valve de gaz 65
Figure 54: enlever le piston de gaz 65
Figure 55: Enlever le percuteur 66
Figure 56: Démontage du chargeur 66
Figure 57: SG 553 SB version Picatinny démontée 68
Figure 58: SG 553 SB version Dioptre démontée 69
Figure 59: SG 553 LB version Picatinny démontée 70
Figure 60: SG 553 LB version Dioptre démontée 71
Figure 61: Installation de la goupille de tir. 72
Figure 62: Vérification de la positon du piston à gaz 73
Figure 63: Installation de la valve à gaz 74
Figure 64: Insertion de l'ensemble mobile. 75

Figure F1: Arme chargée 85
Figure F2: délivrer le feu 86
Figure F3: Déblocage et recule de l'ensemble mobile 87
Figure F4: Début du déblocage 88
Figure F5: Ejection de la douille 89
Figure F6: Fermeture de l'ensemble mobile 90
Figure F7: verrouillage 91
Figure F8: Mécanisme de détente en position armé 92
Figure F9: Détente en position sécurité «S» 93
Figure F10: Mécanisme de détente avant le tir 94
Figure F11: Trouver le percuteur 95
Figure F12: Mécanisme de détente durant le recul de l'ensemble mobile 96
Figure F13: Position initial, système de contrôle des rafales par 3 97
Figure F14: Mécanisme de détente juste avant le tir 98
Figure F15: Mécanisme de détente après le tir (premier coup) 99
Figure F16: Mécanisme de détente après le tir (deuxième coup) 100
Figure F17: Mécanisme de détente après le troisième tir 101
Figure F18: Mécanisme de détente en rafale illimitée 102
Figure F19: Interruption du tir en rafale illimitée 103

7.2. LISTE DES PIÈCES

7.2.1. Version picatinny, canon court (SB)

100 Receiver Group
111 Corp de l'arme
141 Boulon de couvercle (2x)
142 Rivet de boulon de couvercle (6x)
171A Guide de l'œilleton
172A Œilleton
173A Vis à tête plate
174A Capteur de pression
175A Ressort belleville
176 Tige

200 Système canon/gaz (version picatinny)
211 A canon SB (canon court)
212 Support de guidon *
213 Roulement de tige
214 Bouchon cache-flamme
223 Butée de tige
224 Ressort de compression
225 Ressort tige
231A Maintient de guidon
232A Guidon
233 Écrou de positionnement
234 Viseur de nuit du guidon
235 Ressort tige
236 Visse de réglage du guidon *
237 Disque de réglage du guidon *
238 Ressort tige
241 Valve de gaz
251 Tube pour les gaz
261 Piston à gaz
262 Ressort de recul
263 Ressort tige
268 Rondelle de supprot
269 Bague de Piston à gaz
271 Collier

300 Poignée garde-main
311 Poignée garde-main, partie haute
321 Poignée garde-main, partie basse
330 Rail Picatinny **
331 Visse de rail Picatinny *
332 Rondelle pour le rail Picatinny *
333 Bague pour rail Picatinny *

400 L'ensemble mobile
411 Culasse
412 Percuteur
413 Doigt de maintient
414 Ressort de percuteur
415 Extracteur
416 Ressort d'extracteur
417 Tige
421 La masse additionnelle
422 Rail de poignée de chargement
423 Epaule de rail de poignée de chargement
424 Languette de rail de poignée de chargement
425 Poignée de chargement

500 Détente complète
501 Bloc détente
510 Rafale par 3
511 Modèle
512 Barre de contrôle
513 Ressort de cliquet
514 Ressort de cliquet
515 Bague
516 Segment
517 Segment epaule
518 Ressort de Segment
519 Rondelle frein
520 Ressort de compression
521 Arrêtoir de chargeur
522 Support de ressort de chargeur
523 Support de tige de chargeur
524 Bague
531 Barre de blocage
532 Circlip
541 Poignée pistolet
542 Plateforme de la poignée pistolet
543 Visse ALLEN
544 Ecrou de sécurité
545 Plaque signalitique
551 Visse de point de pression
552 Ecrou de sécurité
553 Ressort de point de pression
554 Garde détente
555 Support de pontet de détente
561 Marteau
562 Marteau epaule
563 Ressort principal
564 Levier d'armement
565 Supprot de resort de culasse
566 Ressort de culasse
571 Sélecteur de sureté
572 Arrêtoir de détente
573 Ressort de blocage
575 Epaule du verrouillage de tir automatique
576 Ressort tige
578 Anneau d'arrêt
579 Verrouillage de tir automatique
581 Détente

582 Ressort de détente
583 Queue de détente
584 Pivot de détente
585 Bague de détente
586 Ressort de queue de détente
587 Gâchette
588 Cliquet de feu automatique
589 Ressort de cliquet de feu automatique
591 Tenons du support de détente
592 Ressort de pression de tige
593 Ressort du téton du bloc détente
594 Ressort de tige
595 Goupille
596 Rondelle de ressort
597 Plaque de défléction
598 Écrou de gachette
599 Roulement de gachette

600 Ensemble de crosse
611 Crosse
612 Attache de la crosse
613 Ressort de l'attache de la crosse
614 Clip
615 Ressort de tige
616 Plaque de crosse *
600A Ensemble de crosse (crosse adjustable) **
611A crosse
612 Système de blocage de la crosse
613 Ressort d'attache de la crosse
614 Clip
615 Ressort de tige
616 Plaque de crosse *
617 Articulation
618 Insert de détente
619 Ressort tige de l'insert de détente
620 Pochette
621 Tige de blocage
623 Axe de tige de blocage
624 Epaule du loquet d'ajustement
625 Circlip
626 Loquet d'ajustement
627 Loquet d'ajustement du ressort de pression
628 Glicière
629 Écrou de glicière
630 Ressort de compression de la glicère

700 Chargeur
711 Corps du chargeur
712 Plaque du chargeur
713 Plaque de maintien du ressort
714 Contrôleur
715 Ressort de chargeur

* Ce n'est pas possible commander comme pièces individuelles
** Optional

7.2.2. Version dioptre, canon court (SB)

100 Receiver Group
111 Corp de l'arme
141 Boulon de couvercle
142 Rivet de boulon de couvercle (6x)
151 Tambour du dioptre
152 Tambour tige
153 Tambour boulon
154 Ampoules lumineuses *
155 Insert
156 Rondelle caoutchouc
161 Pivot
162 Tambour epaule
163 Rondelle tige
164 Rondelle securité
165 Ressort à lames
171 Vis de correction latérale
172 Boulon d'arrêt
173 Tige de l'œilleton
174 Collier limitation
175 Ressort de tige
181 Vis de correction en élévation

200 Canon/gaz systèm(vérsion picatinny)
211C Canon SB (canon court)
212 Support de guidon *
213 Roulement de tige
214 Bouchon cache-flamme
223 Butée de tige
224 Ressort de compression
225 Ressort tige
231 Guidon
232 Viseur de nuit
233 Écrou de positionnement
234 Viseur de nuit du guidon
235 Ressort tige
236 Visse de réglage du guidon *
237 Disque de réglage du guidon *
238 Ressort tige
241 Valve de gaz
251 Tube pour les gaz
261 Piston à gaz
262 Ressort de recul
263 Ressort tige
268 Rondelle de support
269 Piston à gaz bushing
271 Collier

300 Poignée garde-main
311 Poignée garde-main, partie hausse
321 Poignée garde-main, partie basse
330 Rail Picatinny **
331 Visse de rail Picatinny *
332 Rondelle pour le rail Picatinny *
333 Bague pour rail Picatinny *

400 L'ensemble mobile
411 Culasse
412 Percuteur
413 Doigt de maintient
414 Ressort de percuteur
415 Extracteur
416 Ressort d'extracteur
417 Tige
421 La masse additionnelle
422 Rail de poignée de chargement
423 Epaule de rail de poignée de chargement
424 Languette de rail de poignée de chargement
425 Poignée de chargement

500 Détente complète
501 Bloc détente
510 Rafale par 3
511 Modèle
512 Barre de contrôle
513 Ressort de cliquet
514 Ressort de cliquet
515 Bague
516 Segment
517 Segment epaule
518 Segment tige
519 Rondelle frein
520 Ressort de compression
521 Arrêtoir de chargeur
522 Support de ressort de chargeur
523 Support de tige de chargeur
524 Bague
531 Barre de blocage
532 Circlip
541 Poignée pistolet
542 Plateforme de la poignée pistolet
543 Visse ALLEN
544 Ecrou de sécurité
545 Plaque signalitique
551 Visse de point de pression
552 Ecrou de sécurité
553 Ressort de point de pression
554 Garde détente
555 Support de pontet de détente
561 Marteau
562 Marteau epaule
563 Ressort principal
564 Levier d'armement

565 Supprot de resort de culasse
566 Ressort de culasse
571 Sélecteur de sureté
572 Arrêtoir de détente
573 Ressort de blocage
575 Epaule du verrouillage de tir automatique
576 Ressort tige
578 Anneau d'arrêt
579 Verrouillage de tir automatique
581 Détente
582 Ressort de détente
583 Queue de détente
584 Pivot de détente
585 Bague de détente
586 Ressort de queue de détente
587 Gâchette
588 Cliquet de feu automatique
589 Ressort de cliquet de feu automatique
591 Tenons du support de détente
592 Ressort de pression de tige
593 Ressort du téton du bloc détente
594 Ressort de tige
595 Goupille
596 Rondelle de ressort
597 Plaque de défléction
598 Écrou de gachette
599 Roulement de gachette

600 Ensemble de crosse
611 Crosse
612 Attache de la crosse
613 Ressort de l'attache de la crosse
614 Clip
615 Ressort de tige
616 Plaque de crosse *
600A Ensemble de crosse
crosse adjustable) **
611A Crosse
612 Système de blocage de la crosse
613 Ressort d'attache de la crosse
614 Clip
615 Ressort de tige
616 Plaque de crosse *
617 Articulation
618 Insert de détente
619 Ressort tige de l'insert de détente
620 Pochette
621 Tige de blocage
623 Axe de tige de blocage
624 Epaule du loquet d'ajustement
625 Circlip
626 Loquet d'ajustement
627 Loquet d'ajustement du ressort
de pression
628 Glicière
629 Écrou de glicière
630 Ressort de compression de la glicère

700 Chargeur
711 Corps du chargeur
712 Plaque du chargeur
713 Plaque de maintien du ressort
714 Contrôleur
715 Ressort de chargeur

* Ce n'est pas possible commander
comme pièces individuelles
** Optional

7.2.2. Version picatinny, canon long (LB)

100 Receiver Group
111 Corp de l'arme
141 Boulon de couvercle (2x)
142 Rivet de boulon de couvercle (6x)
171A Guide de l'œilleton
172A Œilleton
173A Vis à tète plate
174A Capteur de pression
175A Ressort belleville
176 Tige

200 Canon/gaz systèm(vérsion picatinny)
211B Canon LB (long barrel, Bouchon cache-flamme integrated)
212 Support de guidon *
213 Roulement de tige
223 Butée de tige
224 Ressort de compression
225 Ressort tige
231A Maintient de guidon
232A Guidon
233 Écrou de positionnement
234 Viseur de nuit du guidon
235 Ressort tige
236 Visse de réglage du guidon *
237 Disque de réglage du guidon *
238 Ressort tige
241 Valve de gaz
251 Tube pour les gaz
261 Piston à gaz
262 Ressort de recul
263 Ressort tige
268 Rondelle de supprot
269 Piston à gaz bushing
271 Collier

300 Poignée garde-main
311 Poignée garde-main, partie hausse
321 Poignée garde-main, partie basse
330 Rail Picatinny **
331 Visse de rail Picatinny *
332 Rondelle pour le rail Picatinny *
333 Bague pour rail Picatinny *

400 L'ensemble mobile
411 Culasse
412 Percuteur
413 Doigt de maintient
414 Ressort de percuteur
415 Extracteur
416 Ressort d'extracteur
417 Tige
421 La masse additionnelle
422 Rail de poignée de chargement
423 Epaule de rail de poignée de chargement
424 Languette de rail de poignée de chargement
425 Poignée de chargement

500 Détente complète
501 Bloc détente
510 Rafale par 3
511 Modèle
512 Barre de contrôle
513 Ressort de cliquet
514 Ressort de cliquet
515 Bague
516 Segment
517 Segment epaule
518 Segment tige
519 Rondelle frein
520 Ressort de compression
521 Arrêtoir de chargeur
522 Support de ressort de chargeur
523 Support de tige de chargeur
524 Bague
531 Barre de blocage
532 Circlip
541 Poignée pistolet
542 Plateforme de la poignée pistolet
543 Visse ALLEN
544 Ecrou de sécurité
545 Plaque signalitique
551 Visse de point de pression
552 Ecrou de sécurité
553 Ressort de point de pression
554 Garde détente
555 Support de pontet de détente
561 Marteau
562 Marteau epaule
563 Ressort principal
564 Levier d'armement
565 Supprot de resort de culasse
566 Ressort de culasse
571 Sélecteur de sureté
572 Arrêtoir de détente
573 Ressort de blocage
575 Epaule du verrouillage de tir automatique
576 Ressort tige
578 Anneau d'arrêt
579 Verrouillage de tir automatique

581 Détente
582 Ressort de détente
583 Queue de détente
584 Pivot de détente
585 Bague de détente
586 Ressort de queue de détente
587 Gâchette
588 Ciquet de feu automatique
589 Ressort de cliquet de feu automatique
591 Tenons du support de détente
592 Ressort de pression de tige
593 Ressort du téton du bloc détente
594 Ressort de tige
595 Goupille
596 Rondelle de ressort
597 Plaque de défléction
598 Écrou de gachette
599 Roulement de gachette

600 Ensemble de crosse
611 Crosse
612 Attache de la crosse
613 Ressort de l'attache de la crosse
614 Clip
615 Ressort de tige
616 Plaque de crosse *
600A Ensemble de crosse (crosse adjustable) **
611A Crosse
612 Système de blocage de la crosse
613 Ressort d'attache de la crosse
614 Clip
615 Ressort de tige
616 Plaque de crosse *
617 Articulation
618 Insert de détente
619 Ressort tige de l'insert de détente
620 Pochette
621 Tige de blocage
623 Axe de tige de blocage
624 Epaule du loquet d'ajustement
625 Circlip
626 Loquet d'ajustement
627 Loquet d'ajustement du ressort de pression
628 Glicière
629 Écrou de glicière
630 Ressort de compression de la glicère

700 Chargeur
711 Corps du chargeur
712 Plaque du chargeur
713 Plaque de maintien du ressort
714 Contrôleur
715 Ressort de chargeur

* Ce n'est pas possible commander comme pièces individuelles
** Optional

7.2.4. Diopter version, canon long (LB)

100 Receiver Group
111 Corp de l'arme
141 Boulon de couvercle
142 Rivet de boulon de couvercle (6x)
151 Tambour du dioptre
152 Tambour tige
153 Tambour boulon
154 Ampoules lumineuses *
155 Insert
156 Rondelle caoutchouc
161 Pivot
162 Tambour epaule
163 Rondelle tige
164 Rondelle securité
165 Ressort à lames
171 Vis de correction latérale
172 Boulon d'arrêt
173 Tige de l'œilleton
174 Collier limitation
175 Ressort de tige
181 Vis de correction en élévation

200 Canon/gaz systèm(vérsion picatinny)
211D Canon LB (canon long, Bouchon cache-flamme integré)
212 Support de guidon *
213 Roulement de tige
223 Butée de tige
224 Ressort de compression
225 Ressort tige
231 Guidon
232 Viseur de nuit
233 Écrou de positionnement
234 Viseur de nuit du guidon
235 Ressort tige
236 Visse de réglage du guidon *
237 Disque de réglage du guidon *
238 Ressort tige
241 Valve de gaz
251 Tube pour les gaz
261 Piston à gaz
262 Ressort de recul
263 Ressort tige
268 Rondelle de supprot
269 Piston à gaz bushing
271 Collier

300 Poignée garde-main
311 Poignée garde-main, partie hausse
321 Poignée garde-main, partie basse
330 Rail Picatinny **
331 Visse de rail Picatinny *
332 Rondelle pour le rail Picatinny *
333 Bague pour rail Picatinny *

400 L'ensemble mobile
411 Culasse
412 Percuteur
413 Doigt de maintient
414 Ressort de percuteur
415 Extracteur
416 Ressort d'extracteur
417 Tige
421 La masse additionnelle
422 Rail de poignée de chargement
423 Epaule de rail de poignée de chargement
424 Languette de rail de poignée de chargement
425 Poignée de chargement

500 Détente complète
501 Bloc détente
510 Rafale par 3
511 Modèle
512 Barre de contrôle
513 Ressort de cliquet
514 Ressort de cliquet
515 Bague
516 Segment
517 Segment epaule
518 Segment tige
519 Rondelle frein
520 Ressort de compression
521 Arrêtoir de chargeur
522 Support de ressort de chargeur
523 Support de tige de chargeur
524 Bague
531 Barre de blocage
532 Circlip
541 Poignée pistolet
542 Plateforme de la poignée pistolet
543 Visse ALLEN
544 Ecrou de sécurité
545 Plaque signalitique
551 Visse de point de pression
552 Ecrou de sécurité
553 Ressort de point de pression
554 Garde détente
555 Support de pontet de détente
561 Marteau
562 Marteau epaule
563 Ressort principal
564 Levier d'armement

565 Supprot de resort de culasse
566 Ressort de culasse
571 Sélecteur de sureté
572 Arrêtoir de détente
573 Ressort de blocage
575 Epaule du verrouillage de tir automatique
576 Ressort tige
578 Anneau d'arrêt
579 Verrouillage de tir automatique
581 Détente
582 Ressort de détente
583 Queue de détente
584 Pivot de détente
585 Bague de détente
586 Ressort de queue de détente
587 Gâchette
588 Cliquet de feu automatique
589 Ressort de cliquet de feu automatique
591 Tenons du support de détente
592 Ressort de pression de tige
593 Ressort du téton du bloc détente
594 Ressort de tige
595 Goupille
596 Rondelle de ressort
597 Plaque de défléction
598 Écrou de gachette
599 Roulement de gachette

600A Ensemble de crosse (crosse adjustable) **
611 Crosse
612 Attache de la crosse
613 Ressort de l'attache de la crosse
614 Clip
615 Ressort de tige
616 Plaque de crosse *
611A Crosse
612 Système de blocage de la crosse
613 Ressort d'attache de la crosse
614 Clip
615 Ressort de tige
616 Plaque de crosse *
617 Articulation
618 Insert de détente
619 Ressort tige de l'insert de détente
620 Pochette
621 Tige de blocage
623 Axe de tige de blocage
624 Epaule du loquet d'ajustement
625 Circlip
626 Loquet d'ajustement
627 Loquet d'ajustement du ressort de pression
628 Glicière
629 Écrou de glicière
630 Ressort de compression de la glicère

700 Chargeur
711 Corps du chargeur
712 Plaque du chargeur
713 Plaque de maintien du ressort
714 Contrôleur
715 Ressort de chargeur

* Ce n'est pas possible commander comme pièces individuelles
** Optional

7.3. DESSIN EXPLOSÉ

Avec des pièces détachées s'il vous plait dites-nous les informations suivantes :

- Type de l'arme
- Numéro de série
- Calibre
- Numéro de pièce selon le dessin explosé
- Nom de l'article

7.3.1. Dessin explosé /SG 553 SB

Version avec canon court, dioptre de visé, guidon et crosse arrière ajustable

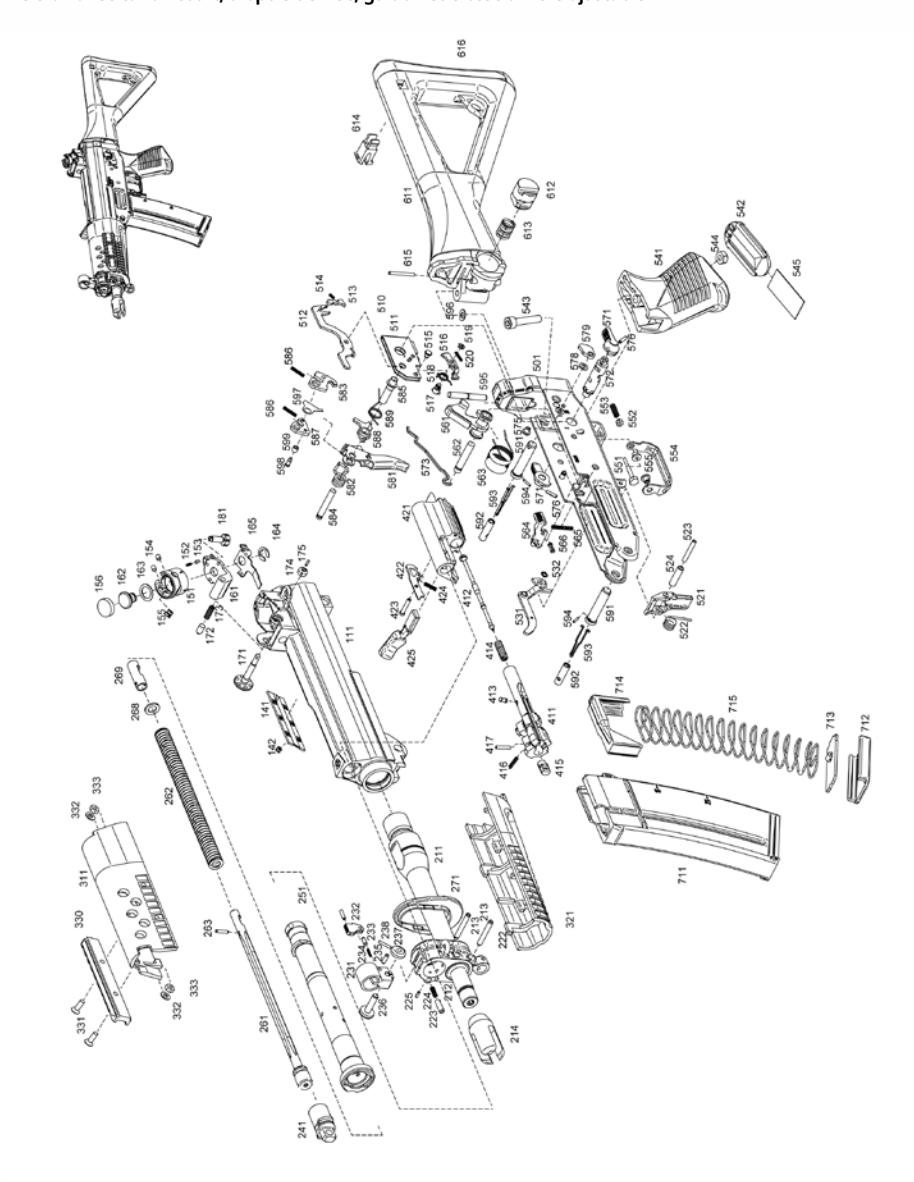

7.3.2. Dessin explosé / SG 553 LB

Version avec rail picatinny, canon long, oeilleton rabattable, guidon et crosse arrière ajustable

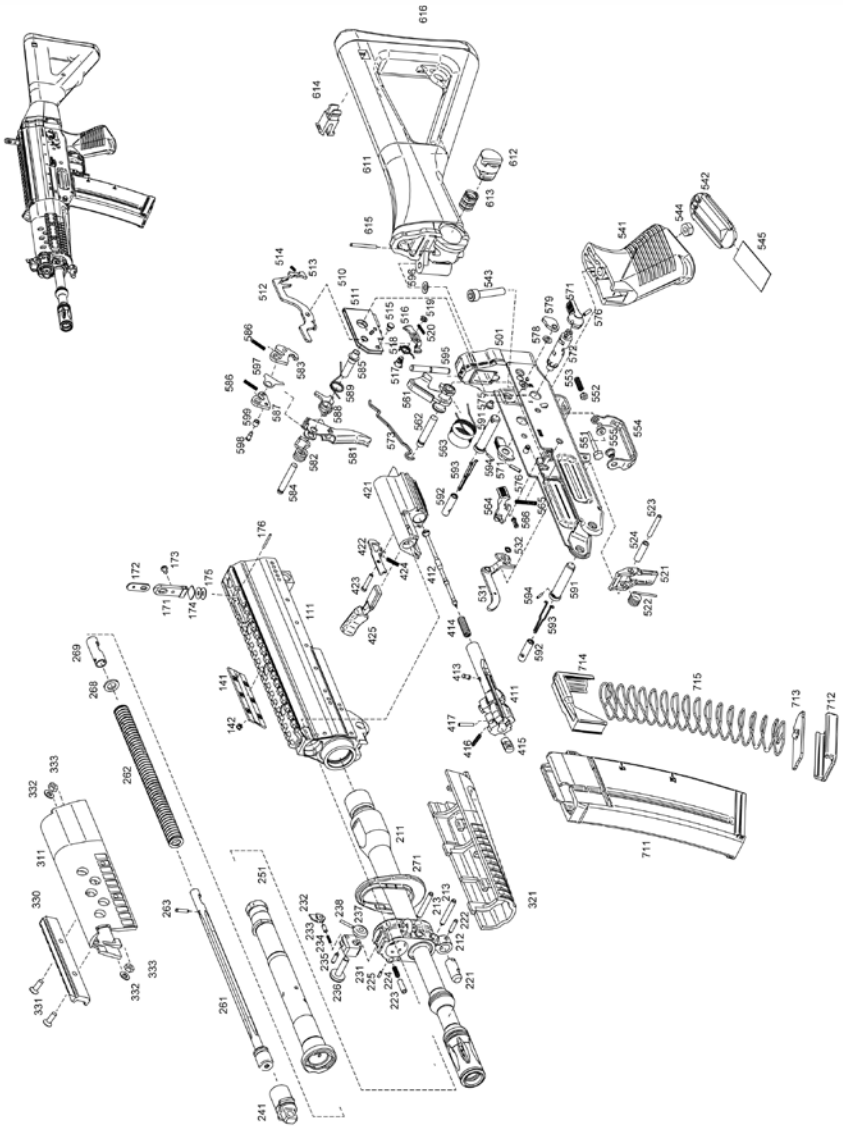

7.3.3. Dessin explosé / Cross ajustable

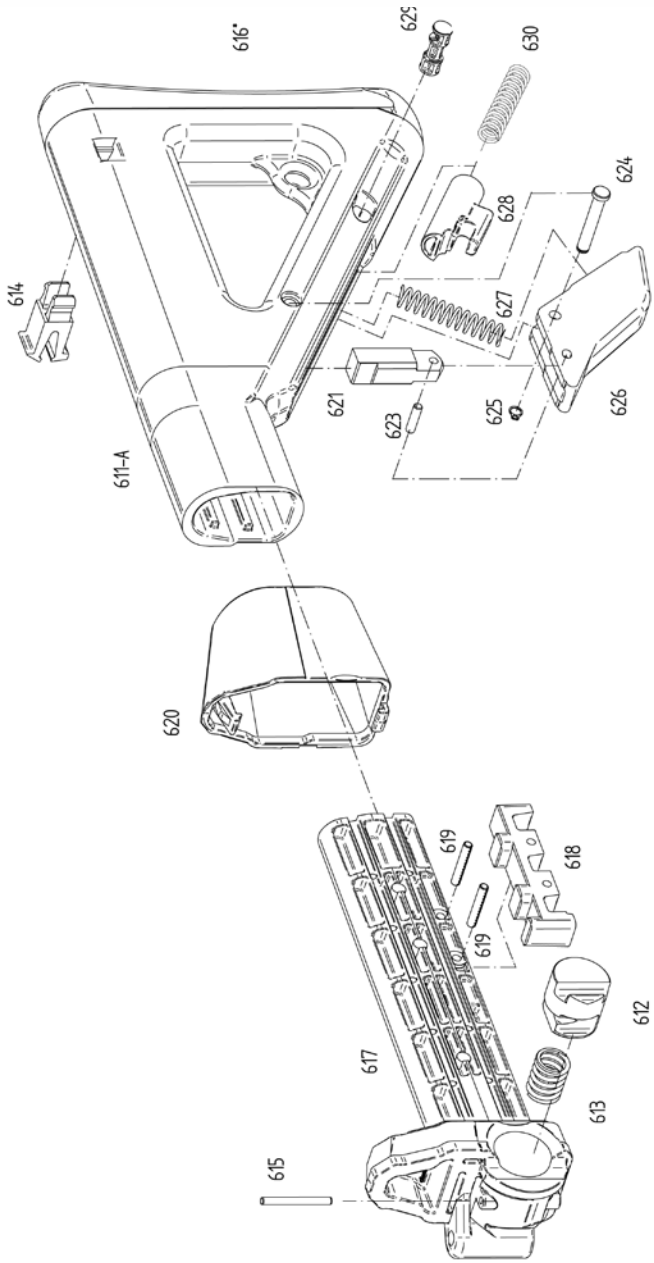

SAN Swiss Arms AG

Industrieplatz
Postfach 1071
CH-8212 Neuhausen am Rheinfall
Switzerland

www.swissarms.ch

© 2014 SAN Swiss Arms AG.
Subject to change without notice